S.1	NASLOVNA STRAN Z OSNOVNIMI PODATKI O NAČRTU

Načrt in številčna oznaka načrta:

2 – NAČRTI S PODROČJA GRADBENIŠTVA

.....

Naročnik:

Mestna občina Koper

Verdijeva ulica 10, 6000 Koper

.....

Naziv gradnje:

UREDITEV KOLESARSKE STEZE S PLOČNIKOM OB REGIONALNI CESTI BERTOKI – KOPER (ŠKOCJAN) V DOLŽINI 1,180 KM (OD KM 1+200 M DO KM 2+380 M)

.....

Vrsta projektne dokumentacije:

PZI

.....

Za gradnjo:

VZDRŽEVALNA DELA V JAVNO KORIST

.....

Projektant:

PS Prostor, d.o.o., Pristaniška ulica 12, 6000 Koper

Gorazd Kobal, direktor

projektna skupina Prostor d.o.o. KOPER

.....

Odgovorni vodja projekta:

Arno Rupnik, univ. dipl. inž. grad., IZS G-0124

ARNO RUPNIK
univ. dipl. inž. grad.
IZS G-0124

.....

Številka, kraj in datum izdelave načrta:

NG/012-2022 GN, Koper, Avgust 2025

.....

S.2	VSEBINA NAČRTA

S. SPLOŠNI DEL

S.1. Naslovna stran z osnovnimi podatki o načrtu
S.2 Vsebina načrta
1.C Naslovna stran načrta Podatki o udeležencih, gradnji in dokumentaciji
2.C Izjava Projektanta načrta
Pooblastilo

T. TEKSTUALNI DEL

T.1 TEHNIČNO POROČILO

T.1.1 Splošno
T.1.2 Obstoječe stanje
T.1.3 Predlog rešitve
T.1.4 Tehnični elementi prometnih površin
T.1.5 Opis konstrukcijskih elementov in izvedbe
T.1.6 Prometna signalizacija in oprema
T.1.7 Zaščita in preureditev gospodarske javne infrastrukture
T.1.8 Pogoji in tehnologija gradnje
T.1.9 Tabela prizadetih parcel

T.2 PROJEKTANTSKI POPIS DELS PREDRAČUNOMIN REKAPITULACIJO

T.2.1 Uvod
T.2.2 Popis del
T.2.3 Rekapitulacija

G GRAFIČNI DEL

G.1 GRAFIČNE PRILOGE

G.1.1	Pregledna situacija	M 1:5000
G.1.2.x	Situacija obstoječega stanja	M 1:250
G.2.1.x	Gradbene situacije	M 1:250
G.2.2.x	Situacije prometne ureditve	M 1:250
G.2.3.x	Situacije GJI	M 1:250
G.2.4.x	Situacije preglednosti	M 1:250
G.3.x	Vzdolžni prerezi	M 1:500/100
G.4.1.	KarakterističnI prečnI prerezI	M 1:50
G.4.x	Prečni prerezi	M 1:100
G.5.x	Detajli	

PRILOGA 1C

NASLOVNA STRAN NAČRTA

		NG/012-2022 GN
PODATKI O GRADNJI		
naziv gradnje		**Ureditev kolesarske steze s pločnikomi ob regionalni cesti R3-741 odsek 3751 Bertoki – Koper.**
kratek opis gradnje		**Ureditev kolesarske steze s pločnikomob regionalni cesti R3-741 odsek 3751 Bertoki – Koper (Škocjan), pododsek od Arjola do Škocjana v dolžini 1,200 km (od km 1+240 m do km 2+380 m) je predvidena na levi strani regionalne ceste (gledano v smeri stacionaže ceste), in sicer pretežno kot razširitev cestnega koridorja na sosednje otaknte površine. Poseg se nahaja v celoti znotraj varovalnega pasu ceste. Projektna rešitev vzpostavi kolesarsko stezo in površine za pešce, vključuje pa še izvedbo odvodnjavanja, javne raszvetljave (v naselju ter prehodu izven naselja) ter robne ureditve obcestnega pasu (rekonstrukcije priključkov, oporni zidovi ipd.). Projektna rešitev vključuje tudi rekonstrukcijo dveh avtobusnih postajališč.**
VRSTE GRADNJE	☐	**NOVOGRADNJA - NOVOZGRAJEN OBJEKT**
označiti vse ustrezne vrste gradnje	☐	**NOVOGRADNJA - PRIZIDAVA**
	☑	**REKONSTRUKCIJA**
	☐	**SPREMEMBA NAMEMBNOSTI**
	☐	**ODSTRANITEV CELOTNEGA OBJEKTA**
	☐	**LEGALIZACIJA**
	☐	**MANJŠA REKONSTRUKCIJA**
PODATKI O PROJEKTNI DOKUMENTACIJI		
vrsta dokumentacije		**PZI (Projektna dokumentacija za izvedbo gradnje**
številka projekta		**NG/012-2022**
PODATKI O NAČRTU		
strokovno področje načrta		**2-Načrt s področja gradbeništva**
naziv načrta		
številka načrta		**NG/012-2012 GN**
datum izdelave		**Avgust 2025 / dop. Februar 2026**
datum spremembe		
PODATKI O PROJEKTANTU NAČRTA		
projektant načrta (naziv družbe)		**PS Prostor d.o.o**
naslov		**Pristaniška ulica 12, 6000 Koper**
odgovorna oseba projektanta načrta		**Gorazd Kobal**
podpis odgovorne osebe projektanta načrta		projektna skupina Prostor d.o.o. KOPER
PODATKI O IZDELOVALCU NAČRTA		
ime in priimek pooblaščenega arhitekta, pooblaščenega inženirja		**Arno Rupnik univ. dipl. inž. grad.**
identifikacijska številka		**ZS G-1024**
podpis pooblaščenega arhitekta, pooblaščenega inženirja		ARNO RUPNIK univ. dipl. inž. grad. IZS G-0124

PRILOGA 2C

IZJAVA PROJEKTANTA NAČRTA IN POOBLAŠČENEGA STOKOVNJAKA, KI JE IZDELAL NAČRT V PZI IN PID

PROJEKTANT NAČRTA	
projektant načrta (naziv družbe)	**PS Prostor d.o.o.**
naslov	**Pristaniška ulica 12, 6000 Koper**
odgovorna oseba projektanta načrta	**Gorazd Kobal**

IN POOBLAŠČENI STROKOVNJAK, KI JE IZDELAL NAČRT	
pooblaščeni strokovnjak	**Arno Rupnik univ.dipl.inž.grad.**

IZJAVLJAVA:

da načrt	**Ureditev kolesarske steze s pločnikom ob regionalni cesti Bertoki – Koper (Škocjan) v dolžini 1,180 km (od km 1+200 m do km 2+380 m)**
vrsta dokumentacije	**PZI (projektna dokumentacija za izvedbo gradnje)**
strokovno področje načrta	**2 Načrt s področja gradbeništva**
naziv načrta	
številka načrta	**NG/012-2022 GN**
datum izdelave	**Avgust 2025 / dop. Februar 2026**

upošteva relevantne predpise in druge normativne dokumente ter da so upoštevane ustrezne bistvene in druge zahteve.

pooblaščeni strokovnjak	**Arno Rupnik univ.dipl.inž.grad.**
identifikacijska številka	**IZS G-1024**
podpis pooblaščenega strokovnjaka	ARNO RUPNIK univ. dipl. inž. grad. IZS G-0124
odgovorna oseba projektanta načrta	**Gorazd Kobal**
podpis odgovorne osebe projektanta načrta	projektna skupina Prostor d.o.o. KOPER

MESTNA OBČINA KOPER
COMUNE CITTÀ DI CAPODISTRIA
Župan – Sindaco

Številka: 351-329/2020
Datum: 05.07.2022

Na podlagi 42. člena Statuta Mestne občine Koper (Uradne objave št. 40/00, 30/01 in 29/03 ter Uradni list RS, št. 90/05, 67/06, 39/08 in 33/18), ter na podlagi pogodbe »Izdelava projektne dokumentacije PZI za ureditev kolesarske steze ob regionalni cesti R3-741 – odsek 3751 Bertoki – Koper (Škocjan), odsek od Arjola do Škocjana v dolžini 1,600 km (od km 0+730 do km 2+380)« št. 351-329/2020 z dne 30.03.2022, izdajam naslednje

P O O B L A S T I L O

V imenu investitorja Mestne občine Koper, Verdijeva 10, Koper, pooblaščam podjetje PS Prostor d.o.o, Pristaniška ulica 12, Koper, ki ga zastopa direktor Gorazd Kobal, da v imenu investitorja vodi vse upravne postopke za pridobitev potrebnih projektnih pogojev, soglasij in dovoljenj za projekt »PZI za ureditev kolesarske steze ob regionalni cesti R3-741 – odsek 3751 Bertoki – Koper (Škocjan), odsek od Arjola do Škocjana v dolžini 1,600 km (od km 0+730 do km 2+380)«.

MESTNA OBČINA KOPER ŽUPAN SINDACO COMUNE CITTÀ DI CAPODISTRIA

ŽUPAN
Aleš Bržan

Vročiti:
- PS Prostor d.o.o, Pristaniška ulica 12, Koper
- arhiv, SZI

T.1 TEHNIČNO POROČILO

Projektna organizacija:	PS Prostor d.o.o.
Sedež:	Pristaniška ulica 12, Koper
Identifikacijska številka:	2516
Naziv gradnje:	Ureditev kolesarske steze s pločnikom ob regionalni cesti Bertoki – Koper (Škocjan) v dolžini 1,180 km (od km 1+200 m do km 2+380 m)
Cesta:	R3 - 741 – 3751 Bertoki - Koper
Lokacija:	Bertoki – Koper (pokopališče/Slavček)
Vrsta projektne dok.:	PZI (Projekt za izvedbo)
Vrsta načrta:	2 – Načrt s področja gradbeništva
Št. načrta:	NG/012-2022 GN
Datum:	Avgust 2025

Vsebina:

T.1.1 Splošno
T.1.2 Obstoječe stanje
T.1.3 Predlog rešitve
T.1.4 Tehnični elementi prometnih površin
T.1.5 Opis konstrukcijskih elementov in izvedbe
T.1.6 Prometna signalizacija in oprema
T.1.7 Zaščita in preureditev gospodarske javne infrastrukture
T.1.8 Pogoji in tehnologija gradnje
T.1.9 Upoštevanje izhodišč CTN (RSO2.8)

Koper, Avgust 2025

Sestavil:

Arno Rupnik, univ. dipl. ing. grad.

T.1.1 SPLOŠNO

Predmet projektne dokumentacije v fazi idejne zasnove (IZP) je izgradnja pločnika kot skupne, nerazmejene površine za promet kolesarjev in pešcev ob regionalni cesti R3-741 odsek 3751 Bertoki – Koper (Škocjan), pododsek od Arjola do Škocjana v dolžini 1,180 km (od km 1+200 m do km 2+380 m).

Problemsko izhodišče

Obstoječa državna cesta služi kot lokalna cestna povezava Kopra z naselji v zaledju (smer Bertoki, Pobegi, Sv. Anton, Gračišče, Dekani) in kot zbirna cesta za obstoječo zazidavo Škocjanskega hriba od koprskega pokopališča na Škocjanu do Arjola. Obstoječa zazidava na tem območju kakor tudi v zaledju se gosti, zato je pričakovati povečevanje prometa kot posledica prometnega napajanja tega območja in zaledja. Glede na lokacijo območja v neposredni bližini mesta in ob ugodnih terenskih pogojih je smiselno vzpostaviti prometno infrastrukturo in ureditve za spodbujanje trajnostnih oblik mobilnosti, to je uporabe javnega potniškega prometa, kolesarjenja in hoje. S tem bi neposredno izboljšali pogoje bivanja na območju, prometno varnost ter omilili trend povečevanja avtomobilskega prometa. Poleg tega je treba obravnavani odsek razumeti tudi kot del vzpostavljanja širše mreže kolesarskih in peš povezav mesta z zaledjem (načrtovana kolesarska povezava v smeri Bertokov, Prad, Pobegov in Sv. Antona).

Namen in cilji projekta

Namen projektne dokumentacije za izvedbo je vzpostavitev ustrezne ureditve cestnega koridorja (profila) za ločeno in varno vodenje kolesarjev in pešcev.
S predlagano rešitvijo se preuredi širši cestni koridor na obravnavanem odseku, in sicer z zoženjem vozišča, ob njem se umesti pločnik s skupno, nerazmejeno površino za kolesarje in pešce, uredi se odvajanje površinskih padavinskih vod, izvedejo utrjene bankine in brežine ter druge ureditve obcestnega prostora za vklop s sosednjimi zemljišči.
Za projektno rešitev je podana ocena vrednosti investicije.

T.1.2 OBSTOJEČE STANJE

Obstoječa regionalna cesta je bila do izgradnje hitre ceste na odseku Bivje - Koper magistralna cesta. Po izgradnji hitre ceste je bila prekategorizirana v javno pot (JP 677 070), sedaj so jo ponovno prekategorizirali v državno cesto. Obstoječa državna cesta je močno obremenjena z vsemi vrstami prometa. Predvsem se je količina prometa povečala po uvedbi avtocestnih vinjet, saj jo uporabljajo vozniki, ki vinjet nimajo.
Glede na to, da je regionalna cesta vzporednica hitre ceste, mora prevzeti njen promet v slučaju zapor na hitri cesti. PLDP za leto 2018 znaša 8.500 vozil. Glede na prometno obremenitev ceste, omejitev hitrosti 50 - 90 km/k in na obstoječo ureditev brez pločnika je odsek za pešce in kolesarje zelo nevaren. Širina regionalne ceste ima na obstoječem odseku spreminjajočo širino od 6.5 do 7.5 do 13.9 m.

Obstoječa državna cesta služi kot lokalna cestna povezava Kopra z naselji v zaledju (smer Bertoki, Pobegi, Sv. Anton, Gračišče, Dekani) in kot zbirna cesta za obstoječo zazidavo

Škocjanskega hriba od koprskega pokopališča na Škocjanu do Arjola. Zato ima številne priključke dostopnih poti. Obstoječa zazidava na tem območju kakor tudi v zaledju se gosti, zato je pričakovati povečevanje prometa kot posledica prometnega napajanja tega območja in zaledja.

Teren, po katerem poteka cesta, je deloma gričevnat, pretežno pa ravninski, elementi trase in nivelete so bogati.
Obstoječe vozišče je na odseku od km 1+230 do km 2+380 ostanek stare magistralne ceste, ki je bila po izgradnji hitre ceste prekategorizirana v javno pot. Širina tega dela vozišča znaša 7,40 m.

Odvodnjavanje meteornih vod je na odseku od km 1+230 do km 2+380 urejeno z obcestnim jarkom, od koder se meteorne vode odvajajo v Škocjanski zatok s prepusti pod obravnavano cesto ter hitro cesto.



Slika 1: **Pregledni prikaz širšega območja z označenim obravnavanim odsekom**

Državna cesta Bertoki - Škocjan se v Škocjanu navezuje na krožno križišče na državni cesti G1-111 pred priključkom na hitro cesto. Pred priključkom se nahaja obojestransko avtobusno postajališče. Prav tako se nahaja avtobusno postajališče v km 1+280. Tu je v smeri proti Kopru urejeno na vozišču, v nasprotni smeri je urejeno postajališče v niši.

Levi rob ceste poteka ob pretežno kmetijskem območju. Obdelovalne površine so dvignjene nad cestiščem od 50 do 250 cm. Višinske razlike so ponekod izvedene z strmejšo brežino ponekod pa s suhozidom. Suhozidi se ponavljajo ob cestnih priključkih - vhodih, ki so urbane narave. Ponekod so dostopi oziroma priključki omejeni z zidanimi stebri. Obstoječi suhozidi so

pretežno zaraščeni in niso vzdrževani. Od km 1+460 do km 2+180 m se ob cesti nahaja odprti jarek, ki se preko obstoječih prepustov izteka v smeri hitre ceste in naprej proti Škocjanskemu zatoku. Od km 2+180 dalje cesta poteka skozi urbano okolje predmestja Kopra.

T.1.3 PREDLOG REŠITVE

Projekta rešitev predlaga ureditev enostranskega pločnika ob vozišču regionalne ceste R3-741 odsek 3751 Bertoki – Koper (Škocjan), in sicer na odseku od pokopališča Škocjan v Kopru do km 2+380. Skupna širina pločnika znaša 3,50 – 3,70 m in se uredi kot nerazmejena površina za pešce in kolesarje.

Kolesarska površina ter površine za pešce predstavljajo optimalno povezavo naselja do centra Kopra ter navezavo na ostale kolesarske površine.

T.1.3.1 OPIS PREDLAGANE REŠITVE

Enostranski pločnik se predvidi v skupni širini 3,50 – 3,70 m s skupno, nerazmejeno površino za promet pešcev in kolesarje.

Na obravnavanem odseku državne ceste je predvideno zoženje vozišča na širino 6,50 m (2 x 3,00 m + 2 x 0,25 m), ob desnem robu se izvede nov robnik ter pločnik skupne širine 3,50 - 3,70 m, ki vključuje tudi potreben varnostni odmik 0,50 oz. 0,75 m.
Odvodnjavanje se uredi z vtokom pod robnikom za meteorne vode s ceste ter betonsko muldo za zaledne vode. Tako zbrane meteorne vode se preko nove meteorne kanalizacije vodi v obstoječe prepuste s končnim iztokom v Škocjanski zatok (rešitev ne spreminja končne dispozicije v naravni meteorni odvodnik). Geometrija in tehnični elementi pločnika so vezani na tehnične elemente državne ceste in jih je v projektu treba določiti glede na predvideno zoženje državne ceste. Tako bo treba predvideti nov karakteristični prečni prerez ceste.
Na odsekih v območju naselja se bo uredila tudi cestna razsvetljava, izven naselja pa ureditev javne razsvetljave ni predvidena.

Sestavni del projekta so tudi priključki na obstoječo infrastrukturo (elektrika, meteorna kanalizacija), izdelani v skladu s projektnimi pogoji in soglasji soglasodajalcev.
V sklopu projekta se predvidi ureditev dveh avtobusnih postajališč, rekonstrukcije stranskih cestnih priključkov in robnih ureditev.

Dela se bodo izvajala kot vzdrževalna dela v javno korist na podlagi Pravilnika za izvedbo investicijskih vzdrževalnih del in vzdrževalnih del v javno korist na javnih cestah (Ur.l.RS, št. 7/2012).

T.1.3.2 DIMENZIONIRANJE VOZIŠČNE KONSTRUKCIJE

Predlog izvedbe voziščne konstrukcije

- 5 cm	obrabnozaporni sloj - AC 11 surf B70/100, A3
- 30 cm	tamponski drobljenec TD32
- 30 cm	kamnita greda iz zmrzlinsko odpornega materiala (v slojih)
- 1 cm	polipropilenska polst - geotekstil 10 kN/m^2

Skupna debelina znaša h=35 – 65 cm.

Asfaltno vozišče – cesta:

- 4 cm	obrabno zaporni sloj	- AC 11 surf B50/70, A3
- 9 cm	vezani nosilni sloj	- AC 22 base B50/70, A2
- 20 cm	tamponski drobljenec	- TD 0/32
- 25 cm	kamnita greda	- KD 0/64
- 1 cm	polipropilenska polst	- geotekstil-≥12 kN/m2

Pri vgradnji in kvaliteti materialov ter kontroli nosilnosti ter ustrezne sestave materialov naj se upoštevajo pravilnik o mehanski odpornosti objektov (ULRS št. 101/05 in 61/17 - GZ) in veljavne tehnične specifikacije za ceste TSC (DRSC).

Na planumu tampona, kamnite grede ter temeljnih tal se mora zagotoviti naslednja nosilnost:
- planum tampona: $E_{v2} \geq 60$ MPa, $E_{v2}/E_{v1} \leq 2{,}2$, zgoščenost ≥ 95%,
- planum kamnite grede: $E_{v2} \geq 40$ MPa, (CBR >15%), zgoščenost ≥ 95%,
- planum temeljnih tal: $E_{v2} \geq 20$ MPa, (CBR ≥5%).

T.1.4 TEHNIČNI ELEMENTI PROMETNIH POVRŠIN

Tehnični elementi prometnih površin so določeni na osnovi Pravilnika o projektiranju cest (Ur.l. RS št. 91/05, 26/06, 109/10, 36/18), Tehničnih normativov za projektiranje in opremo mestnih prometnih površin (PTI-FGG, 1991), Pravilnika o prometni signalizaciji in prometni opremi na cestah (Ur.l. RS, št. 99/15, 46/17, 59/18 in 63/19, 150/21) ter Pravilniku o kolesarskih površinah (Uradni list RS, št. 36/18 in 132/22 – ZCes-2)

Tehnični elementi prometnih površin

- širina vozišča glavne trase ceste	š = 2 x 3.0 m + + razširitev v ovinkih
- širina robnega pasu)	š = 2 x 0.25 m
- širina bankine (desno)	š = 1 x 1.00 m
- širina varnostnega pasu (v naselju)	š = 1 x 0.70 m / 1 x 0.50 m
- širina mešane površine)	š = 3.30 m
- širina opornega zidu	š = 1 x 0.30 m
- širina mulde (za zidom)	š = 0.50 m ali
- širina bankine (za pločnikom)	š = 0.50 m
- prečni sklon bankine	q= -6,0 %
- prečni sklon vkopnih brežin	q= 1:1,5
- prečni sklon nasipnih brežin	q= 1:1,5

Državno cesti s predlaganim posegom zožamo na normalne širine voznih pasov skladno z 28. ali 32. členom Pravilnika o projektiranju cest in sicer na 3.00 m ter robnim pasom 0.25 m.

Predvidena je izvedba mešane površine za kolesarje in pešce širine 3.30 m z varnostnim pasom širine 0.50 m v naselju ter 0.70 izven naselja.

Na križanjih povezave z neprednostnimi cestami so predvidene klančine z vzdolžnimi nakloni pod 1:20 (5 %) . Pot kolesarja se pri križanju z neprednostnimi cestami ne lomi in podaljšuje

Površine za kolesarje in pešce so načrtovane tako, da ni ovir v prostih profilih kolesarja (ali pešca) in so zagotovljeni odmiki skladno z 9. členom Pravilnika o prometni signalizaciji.

Kolesarske površine so načrtovane tako, da je na prednostnih smereh v križiščih in krožiščih polmer krožnega loka kolesarske površine Rmin najmanj 10,00 m. Do tega primera pride na križanju kolesarskega pasu s lokalno cesto LC 177 171.

Predvidena je postavitev števca kolesarjev v km 2+030.

Površine za pešce so projektirane kot udobna, varna in smiselna ter oblikovana v skladu z Nacionalnimi smernicami za infrastrukturo za hojo. Vse površine za pešce so načrtovane tako, da omogočajo varno in neovirano samostojno gibanje oseb na invalidskih vozičkih ter drugih oseb z oviranostmi. Prehod preko cestišča lokalne ceste LC 177 171 jei nivojski (dvignjen prehod za pešce) širine 5 m.
Pločnik je urejen le ob levi strani ceste, saj na drugi strani ni ne izhodišč ne ciljev poti.

Ostale podrobnosti projektiranih tehničnih elementov so razvidne iz grafičnih prilog.

T.1.5 OPIS KONSTRUKCIJSKIH ELEMENTOV IN IZVEDBE

PREDDELA

R3-741 – odsek 3751 Bertoki – Koper (Škocjan), odsek od Arjola do Škocjana v dolžini 1,180 km (od km 1+200 do km 2+380) zajema naslednja preddela:
- obnova zakoličbe osi ter postavitev prečnih profilov z določitvijo višin ter zavarovanjem,
- zakoličba karakterističnih točk osi ceste, priključkov, robnikov, objektov (podporni zidovi, meteorne kanalizacije),
- zavarovanje in označba gradbišča,
- posek grmičevja ter manjših dreves z odstranitvijo panjev ter čiščenje trase,
- rušenje obstoječih asfaltnih površin na območju posega,
- rušenje obstoječih betonskih elementov,
- odstranitev in deponiranje obstoječe vertikalne prometne signalizacije na območju posega,
- rušenje obstoječih kamnitih in betonskih zidov.

Pri rušitvah je upoštevan tudi odvoz na ustrezno deponijo za gradbene odpadke ter plačilo prispevka za deponiranje materiala.

ZEMELJSKA DELA

Kjer se posega na obstoječe nepovozne površine, se najprej odstrani plast humusa. Humus se začasno deponira na/ob gradbišču. Projektna rešitev ne predvideva preplastitve in zamenjave vozišče konstrukcije na obravnavanem odseku ceste. Kjer se bo izvajal izkop materiala, je predviden široki odkop obstoječe vozišče konstrukcije iz zrnate kamnine 3. kategorije ter odkop slabo nosilne zemljine pod obstoječo vozišče konstrukcijo 2. do 3. kategorije. Na mestih podpornih zidov se vkopne brežine izvede v naklonu 3:1 ali strmeje. Izkope na mestih podpornih zidov se izvede v kampadah do dolžine, določene v vzdolžnem prerezu zidov. Vkopne brežine se uredijo v naklonu 1:1.5 do 1:2. Humusira se jih s 15 cm debelo plastjo humusa ter zatravi. Večji del izkopov predstavlja višek materiala, ki ga bo treba odpeljati na ustrezno deponijo. Izkopni material iz obstoječe vozišče konstrukcije (tamponski material) se lahko uporabi na sami lokaciji pri izvedbi nasipov in zasipov iz kamnitega materiala za potrebe izvedbe tamponskega parkirišča.
Na planum naravnih temeljnih tal se vgradi plast geotekstila - polipropilenska polst 10kN/m^2. Minimalni prečni sklon planuma temeljnih tal ter posteljice je 4%.

VOZIŠČNA KONSTRUKCIJA

Pred izgradnjo zgornjega ustroja je treba dobro uvaljati planum do predpisane nosilnosti Ev2 = >20 Mpa z dopustno višino odstopanja +/- 4 cm.
Tampon se vgradi v debelini 25 - 30 cm pod vozišče, v debelini 25 cm pod pločnikom. Tamponska površina je solidno obdelana in utrjena pod vozišče na Ev2 ≥ 100 MN/m2 ter pod drugimi prometnimi površinami na Ev2 ≥ 80MN/m2.
Tamponski material je iz gramoza ali drobljenca granulacije 0.06-32 mm ter tako po presejni krivulji kot granulaciji ustreza veljavnim tehničnim predpisom.

Če se na zemeljskem planumu ne da doseči zahtevanega Ev2, je potrebno zamenjati nenosilna tla s primerno debelo kamnito gredo (na mestih, kjer ni bila predvidena izvedba kamnite grede pod zgornjim ustrojem).

<u>Asfaltno vozišče – pločnik:</u>

- 5 cm obrabnozaporni sloj - AC 11 surf B70/100, A3
- 30 cm tamponski drobljenec TD32
- 30 cm kamnita greda iz zmrzlinsko odpornega materiala (samo na nasipih)
- 1 cm polipropilenska polst - geotekstil 10 kN/m^2

Stik med obstoječo in novo vozišče konstrukcijo mora biti izveden s stopničenjem posameznih plasti in uporabo bitumenske lepilne zmesi.

<u>Bankine:</u>
Tamponsko bankino širine 0,50 m se izvede izza betonske mulde.
<u>Mulde:</u>
Mulde se ne izvaja v območjih podporni zidcev oziroma nasipov.
<u>Korita/kanalete:</u>
Kjer se površina pločnika zaključi z opornim zidcem, se za njim izvede betonsko kanaleto širine 0,50 m, globine 12 cm.

Asfaltno vozišče – cesta:

- 4 cm obrabno zaporni sloj - AC 11 surf B50/70, A3
- 9 cm vezani nosilni sloj - AC 22 base B50/70, A2
- 20 cm tamponski drobljenec - TD 0/32
- 25 cm kamnita greda - KD 0/64
- 1 cm polipropilenska polst - geotekstil-≥12 kN/m2

ODVODNJAVANJE – METEORNA KANALIZACIJA

Cestna kanalizacija

Kjer je prečni sklon ceste nagnjen proti predvidenemu pločniku, se padavinske vode z vozišča odvajajo preko požiralnikov z robniško rešetko ob pločniku, kjer pa je prečni sklon ceste nagnjen proti Škocjanskemu zatoku, pa preko obstoječih bankin na nižje ležeči teren. Zaledne padavinske vode iz višje ležečih kmetijskih površin in dovoznih poti se odvaja preko muld, ki se iztekajo v cestne požiralnike z vtokom skozi LŽ rešetko v peskolove, skozi kanalizacijo, ki se jo postavi pod pločnik preko obstoječih cestnih prepustov v Škocjanski zatok. Kanalizacija pod pločnikom se izvede iz cevi iz umetnih materialov ter jaškov ustreznega premera glede na globino, skladno s pravilnikom MA-KO. Pokrovi jaškov se predvidijo na nosilnost 250 kN, kjer ni predviden promet s težjimi vozili, kjer pa je predviden promet s težjimi vozili pa 400 kN. Vodotesnost jaškov se zagotovi s tesnilnimi sistemi proizvajalca. Dimenzije in dolžine cevi, padci ter dimenzije in globine jaškov ter priključkov so razvidne iz situacije kanalizacije ter iz vzdolžnega prereza ceste.

Revizijski jaški in cestni požiralniki

Za vse vrste kanalizacije so predvideni revizijski jaški, požiralniki s peskolovom iz umetnih mas z LŽ pokrovi in LŽ rešetkami za odgovarjajočo obtežbo.

Profil jaška je odvisen od globine jaška in znaša:

- do h = 1,00 m, Ø = 800 mm
- od h = 1,00 m do h=1,50 m, Ø = 1000 mm
- nad h = 1,50 m, Ø = 1200 mm

Odtok iz požiralnika je na globini 70 cm pod voziščem (teme cevi vsaj 40 cm pod niveleto vozišča). Vtok v muldi je izveden s klasično LŽ rešetko 40×40 cm nosilnosti vsaj 125 kN, vtok s ceste pa z robniško rešetko v požiralnik s peskolovom (nosilnost teh rešetk je 250 kN).

Pri izvedbi kanalizacije je treba upoštevati SIST standarde za kanalizacijo. Po zaključeni izvedbi se bo izvedel preizkus tesnosti in pregled s TV kontrolnim sistemom za novo meteorno kanalizacijo.

FEKALNA KANALIZACIJA

Na regionalni cesti R3-741 – odsek 3751 Bertoki – Koper (Škocjan), odsek od Arjola do Škocjana v dolžini 1,600 km (od km 0+730 do km 2+380) je v okviru **PGD projektne dokumentacije KANALIZACIJA NASELJA ŠKOCJAN 0835-1 I in II faza ter PZI projektne dokumentacije in NOVELACIJA PZI PROJEKTA ZA IZGRADNJO »ZBIRNEGA KANALA F1 NA OBMOČJU AGLOMERACIJE ŠKOCJAN «** predvidena ureditev fekalne kanalizacije in hišnih priključkov naselja Škocjan, ki je v izgradnji in je upoštevana v tej projektni dokumentaciji.

BREŽINE

Vse naravne površine se mora po končani gradnji povrniti v prvotno stanje, vkopne in nasipne brežine se mora humusirati in ozeleniti s primerno travno mešanico. Nasipne in vkopne brežine so izvedene v naklonu 1:1,5 - 2,0. Dodatni ukrepi zasaditve v prvi izvedbeni fazi niso predvideni. V nadaljnjih fazah (**ni predmet rešitve**) pa je za zagotovitev uporabnikom (pešcem in kolesarjem) prijaznejše ureditve kakor tudi za vključitev ureditve v krajinsko podobo širšega območja smiselno razmišljati o spremljajoči krajinski ureditvi obcestnega pasu zlasti za naravno senčenje in vizualno privlačnejšo podobo.

PODPORNE KONSTRUKCIJE - ZIDOVI

Na obravnavanem odseku so predvideni podporni – oporni zidovi. Med P28 in P47 s krajšimi prekinitvami (priključki ipd.) je na levi strani pločnika v smeri stacionaže predviden manjši oporni zidec maksimalne višine do 1.50 m. Za zidom se položi betonska mulda/kanaleta, nad njo pa ozelenjena brežina. Oporni zid se izvede iz AB C30/37, podporni zidovi na lokacijah škatlastih prepustov so prav tako v AB izvedbi a C25/30. Za opornim zidom se položi plast drenažnega zasipa v širini pete temelja. Izcedna cev se izvede tik nad temeljem zidu in se odvodnjava v drenažno cev, ki se nahaja pred temeljem zidu. Drenažna cev se izteka v posamične jaške meteorne kanalizacije. Posebne ukrepov drenaže pri podpornih zidovih ni predvidene saj bo temelj nasut z nevezanim tamponskim materialom. V prilogi P.4 Statični izračun se nahajajo detajli zidov z dimenzijami, armaturni načrti, grafične analize stabilnosti ter statični izračuni. Priložena je tudi situativni prikaz lokacij posamičnih zidov. Lokacije in osnovne dimenzije so prikazane v Gradbeni situaciji. Pred izvedbo zidov je potrebno stabilizirati podložno zemljišče, da se lahko zagotovi stabilnost podlage σdop=150 kN/m2 oziroma vsaj 100 kN/m2,varnost proti prevrnitvi in zdrsu. Na raščen teren se položi vsaj ločilni geosintetik > 14 kN/m2 ter 15 do 25 cm debela plast valjanega drobljenca do E_{v2}60 mPa in na utrjeno podlago še 10 cm podložnega betona c 10/12.V kolikor se nosilnost raščenega terena ne doseže se na ločili geosintetik položi še geomrežo-geokompozit natezne trdnost ≥20 kNm/m. Potrebni ukrepi za stabilizacijo raščenega terena se določijo po predlogu geomehanika pri geomehanskem nadzoru. Opaži zidov so izvedeni iz opažnih modularnih elementov posebej za temelje ter posebej za stene.

KRAJINSKI ELEMENTI, ZGODOVINSKA IN KULTURNA DEDIŠČINA

Kjer je to mogoče, se suhozide na prestavljeni lokaciji postavi na novo oziroma obnovi. Zidane stebre, ki presekajo pločnik, se ponovno postavi v enaki obliki na zamaknjeni lokaciji tako, da ne ovirajo preglednosti priključka. Robni zid med profiloma P35 in P37 ostane na lokaciji nespremenjen. Od km 1+520 m do km 1+664 m se približamo območju, kjer je v veljavi varstveni režim kulturne dediščine »Kmetijska šola, EŠD: 27213«. Na to območje je predvideno poseganje v fazi gradnje (zemeljska dela), po koncu gradnje se območje posega v celoti povrne v prvotno stanje.

T.1.6 PROMETNA SIGNALIZACIJA IN OPREMA

Načrt prometne ureditve je izdelan na podlagi Pravilnika o prometni signalizaciji in prometni opremi na cestah (Ur.l. RS, št. 99/15, 46/17, 59/18 in 63/19, 150/21) ter veljavnih Tehničnih specifikacijah za javne ceste.

Prometno signalizacijo in prometno opremo sestavljajo:
vertikalna prometna signalizacija - prometni znaki
horizontalna prometna signalizacija - talne označbe

Vertikalna prometna signalizacija

Velikost prometnih znakov je izbrana za ceste v naselju, kar pomeni, da so znaki naslednjih dimenzij:
Novi prometni znaki naj imajo razred odsevnosti RA2, razen 2431 in 2430, ki so RA3 in 3405, ki so RA1.

- trikotni: 90 x 90 x 90 cm
- stop: Ø 60 cm
- okrogli: Ø 60 cm
- pravokotni: 25 x 60 cm
- kvadratni: 60 x 60 cm, 30 x 30 cm.

Barva in oblika prometnih znakov je določena s pravilnikom. Ozadje znakov, kot tudi elementov za pritrjevanje, je siva matirana, brez sijaja. Znaki so izdelani iz ALU pločevine, na katero je nalepljena odsevna folija, obrobljeni so z ojačenim robom. Znaki so postavljeni na pocinkanih stebričkih Ø 64 mm s temeljem Ø 30 cm. Višina stebričkov je odvisna od velikosti znaka, števila znakov na stebričku ter višine postavitve znaka (h=1,50 m, na/ob pohodnih prometnih površinah ter ob kolesarskih stezah h=2,25 cm) in znaša od 2,00 – 4,00 m. Dimenzije temeljev in konstrukcije prometnih znakov določi proizvajalec. Projektno je predvideno, da se v času gradnje začasno deponira obstoječe še uporabne prometne znake na območju posega ter se jih po izgradnji ponovno namesti na ustrezna mesta. Razporeditev prometnih znakov je razvidna iz situacije prometne ureditve.

Horizontalna prometna signalizacija

Horizontalno prometno signalizacijo tvorijo vzdolžne označbe in prečne ter druge označbe na vozišču. Projektirane so v skladu s Pravilnikom o prometni signalizaciji in prometni opremi na cestah (Ur.l. RS, št. 99/15, 46/17, 59/18 in 63/19, 150/21) ter delovnim osnutkom tehničnih specifikacij za ceste TSC 02.401 - Označbe na vozišču - Oblika in mere.
Horizontalna prometna signalizacije je projektirana po kriterijih za potek ceste v naselju. Vse talne označbe morajo biti reflektirajoče. Vse talne označbe se izvede z enokomponentno barvo. Debelina nanosa barve mora znašati ≥250 µm suhega filma, zaradi vidljivosti označb v nočnem času se takoj po nanosu barve posuje pobarvano površino s steklenimi kroglicami (≥250 g stekl. kroglic/m2). Minimalne vrednosti karakteristik za nove označbe znašati RL≥200 R4, RW≥50 RW3, Qd≥160 Q4 in β ≥0,40 B3 v cd/lux/m2 ter za v času uporabe znašati RL≥100 R4, RW≥25 RW1, Qd≥130m Q3 in β ≥0,40 B3 v cd/lux/m2 skladno s SIST EN 1436. Talne označbe se izvedejo z enokomponentno barvo prvič takoj po polaganju obrabne asfaltne plasti in drugič po treh mesecih.

Vzdolžne označbe:

- robna prekinjena črta 5122: 1-1-1, š=10 cm, bela - rob kolesarskega pasu
- ločilna prekinjena črta 5121: š=10 cm, bela - med kolesarskimi pasovi
- robna neprekinjena črta 5112: š=10 cm, bela - rob kolesarskega pasu

- robna prekinjena črta 5122: 1-1-1, š=15 cm, bela - rob regionalne ceste
- ločilna prekinjena črta 5121: š=15 cm, bela - med prometnimi pasovi
- ločilna neprekinjena črta 5111: š=15 cm, bela - med prometnimi pasovi
- robna neprekinjena črta 5112: š=15 cm, bela - rob regionalne ceste

Prečne in druge označbe:

- širina prehoda za pešce – preko ceste: š=4,0 m, 0,5/0,5/0,5 m
- širina prehoda za pešce – preko priključkov: š=2,0 m, 0,5/0,5/0,5 m
- neprekinjena široka prečna črta – 5211: š=50 cm,
- avtobusni postajališči – 5333
- kolesarska pot, steza, kolesarki pas – 5609 in 5609 - 1

Razporeditev horizontalne signalizacije – označb na vozišču, barva in dimenzije so oziroma bodo razvidne iz situacije prometne ureditve.

Prometna oprema

Na tem odseku ni predvidene dodatne prometne opreme, možna je zamenjava obsoječih prometnih ogledal na obstoječih priključkih v km 1.3+72 m, 1.3+91 m in 1.6+3 m s protirosnimi z gel vložkom.

Varovalna ograja za pešce se izvede samo na lokacijah kjer se nahajajo skupaj odprti hudourniki ter prepusti pod cestiščem regionalne ceste. Predvidi se ograjo iz jeklenih okroglih-cevnih profilov s cevnimi polnili osnega razmika cca 10 cm in polne višine 110 do 120 cm. Ograja je pritrjena v betonsko konstrukcijo bodisi podporni zid, bodisi preklada nad prepustom z betonskimi sidrnimi vijaki preko pritrdilne plošče.

T.1.7 ZAŠČITA IN PREUREDITEV GOSPODARSKE JAVNE INFRASTRUKTURE

Fekalna kanalizacija

Fekalne kanalizacija **»ZBIRNI KANALA F1 NA OBMOČJU AGLOMERACIJE ŠKOCJAN «** - ureditev fekalne kanalizacije in hišnih priključkov naselja Škocjan v izvedbi, projektno rešitev se je upoštevalo pri načrtovanju odvodnjavanja te projektne dokumentacije.

Meteorna kanalizacija

Obstoječega sistema meteorne kanalizacije na območju ureditve razen v posamičnih odsekih ni.

Po zaključeni izvedbi se bo izvedel preizkus tesnosti in pregled s TV kontrolnim sistemom za novo meteorno kanalizacijo.

Vodovod

Na območju avtobusnega postajališča ob pokopališču v Kopru poteka opuščeni vodovod, preko katerega je predviden potek pločnika ter rekonstruirano avtobusno postajališče. Po razpoložljivih podatkih se vodovoda na drugih lokacijah ne križa in posebni ukrepi zaščite niso predvideni.

Elektro energetski vodi

Od P66 do P82 pod predvidenim pločnikom poteka NN podzemni vod, ki ga bo treba med gradnjo zaščititi. Med P66 in P74 se je podzemni vod prestavil v času izvedbe fekalnega kolektorja. Drugje posegi v (bližini) EE omrežja niso predvideni.

TK vodi

Na območju od P27 do P84 vzporedno s predvidenim pločnikom poteka Telekomov telekomunikacijski vod. Od P 27 do P48 pločnik poteka v vplivnem območju TK voda, kjer ga na območju lokalnih priključkov tudi križa. TK vod med profiloma P27 in P28 prečka regionalno cesto R3-741, odsek 3751 Bertoki – Koper (Škocjan), in se nadaljuje v smeri Kopra ob robu obstoječe trase regionalne ceste proti Bertokom. Na teh lokacijah bodo predvideni ukrepi za zaščito, skladno s pogoji upravljavca infrastrukture. Dodatno po celotni dolžini trase regionalne ceste R3-741 odsek 3751 Bertoki – Koper poteka po levem v smeri stacionaže robu podzemni telekomunikacijski vod podjetja T2 z jaški v cestišču.

T.1.8 POGOJI IN TEHNOLOGIJA GRADNJE

Vsi izkopi obstoječega cestnega nasipa ter raščenega terena ob trasi, kot tudi izkopi na obstoječih prometnih površinah, predstavljajo višek materialov, ki ga bo treba odpeljati na ustrezno deponijo. Za izdelavo nasipov se eventualno lahko uporabi le ustrezen kamniti material, pridobljen pri rušenju obstoječega zgornjega ustroja, če ne vsebuje glinenih primesi. Za deponiranje odrinjenega humusa je treba predvideti začasno deponijo. Izvajanje gradbenih del in organizacija gradišča morata upoštevati prostorske omejitve in dejstvo, da bo gradnja potekala pod prometom. Temu je treba smiselno in funkcionalno prilagoditi tudi etapnost izvajanja posameznih faz gradnje. Zaradi dela pod prometom predstavljajo zemeljska dela ter izdelava vozišče konstrukcije najzahtevnejšo fazo del.

Predvideno zaporedje posameznih faz je naslednje:

- zakoličbena dela in čiščenje terena,
- preusmeritev prometa na zgoraj navedene lokacije,
- rušenje obstoječih utrjenih površin (po projektu),
- izvedba širokih izkopov za izvedba vozišče konstrukcije,
- izvedba nasipov iz kamnitega materiala ter kamnite grede,
- izvedba opornih zidov in postavitev betonskih muld,
- izgradnja in priključitev kanalov meteorne kanalizacije na obstoječo infrastrukturo,
- ureditev odvodnjavanja s postavitvijo cestnih požiralnikov ter priključitvijo na zgrajeno kanalizacijo,
- izgradnja nevezanega dela zgornjega ustroja,

- dvig pokrovov jaškov (rešetk) na novo niveleto,
- asfaltiranje vozišča ceste in pločnika,
- asfaltiranje priključkov,
- postavitev prometne opreme in signalizacije,
- ureditev brežin s humusiranjem ter zatravitvijo.

Vsa dela na ureditvi ceste se morajo izvajati v skladu s predpisi in standardi ter s splošnimi tehničnimi pogoji (STP) in posebnimi tehničnimi pogoji (PTP).

T.1.9 UPOŠTEVANJE IZHODIŠČ, MERIL IN POGOJEV EVROPSKE KOHEZIJSKE POLITIKE NA PODROČJU TRAJNOSTNE MOBILNOSTI

Z obravnavano investicijo želi Mestna občina Koper prispevati k izboljšanju pogojev in spodbujanju trajnostnih oblik mobilnosti, izboljšanju kakovosti življenjskega prostora na urbanem območju ter k povečanju prometne varnosti. Projekt bo prispeval k boljši povezanosti znotraj razširjenega urbanega območja mesta Koper, kakor tudi k boljšim povezavam urbanega območja z zaledjem.
Investicija bo pripomogla tudi k povečanju turistične privlačnosti občine in celotne slovenske Istre za kolesarski turizem, pospešila uvajanje okoljsko sprejemljivih oblik prometa in pomagala spodbujati lokalno prebivalstvo in turiste k uporabi alternativnih oblik mobilnosti, doseči razbremenitev cestnega prometa in s tem zmanjšanje onesnaževanja okolja ter bistveno povečati varnost v cestnem prometu. Poleg prej naštetega projektna dokumentacija v celoti upošteva vsebinska izhodišča za upravičence mehanizma evropske kohezijske politike na področju trajnostne mobilnosti (v okviru specifičnega cilja RSO 3.2.).

T.2 PROJEKTANTSKI POPIS DEL

Projektna organizacija:	PS Prostor d.o.o.
Sedež:	Pristaniška ulica 12, Koper
Identifikacijska številka:	2516
Naziv gradnje:	Ureditev kolesarske steze s pločnikom ob regionalni cesti Bertoki – Koper (Škocjan) v dolžini 1,180 km (od km 1+200 m do km 2+380 m)
Cesta:	R3 - 741 – 3751 Bertoki - Koper
Lokacija:	Bertoki – Koper (pokopališče/Slavček)
Vrsta projektne dok.:	PZI (Projekt za izvedbo)
Vrsta načrta:	2 – Načrt s področja gradbeništva
Št. načrta:	NG/012-2022 GN
Datum:	Avgust 2025

Vsebina:

T.2.1 Uvod
T.2.2 Popis del
T.2.3 Rekapitulacija

Koper, Avgust 2025

Sestavil:
Arno Rupnik, univ. dipl. ing. grad.

G.1 GRAFIČNE PRILOGE

Projektna organizacija:	PS Prostor d.o.o.
Sedež:	Pristaniška ulica 12, Koper
Identifikacijska številka:	2516
Naziv gradnje:	Ureditev kolesarske steze s pločnikom ob regionalni cesti Bertoki – Koper (Škocjan) v dolžini 1,180 km (od km 1+200 m do km 2+380 m)
Cesta:	R3 - 741 – 3751 Bertoki - Koper
Lokacija:	Bertoki – Koper (pokopališče/Slavček)
Vrsta projektne dok.:	PZI (Projekt za izvedbo)
Vrsta načrta:	2 – Načrt s področja gradbeništva
Št. načrta:	NG/012-2022
Datum:	Avgust 2025

Vsebina:

G.1.1	Pregledna situacija	M 1:5000
G.1.2.x	Situacija obstoječega stanja	M 1:250
G.2.1.x	Gradbene situacije	M 1:250
G.2.2.x	Situacije prometne ureditve	M 1:250
G.2.3.x	Situacije GJI	M 1:250
G.2.4.x	Situacije preglednosti	M 1:250
G.3.x	Vzdolžni prerezi	M 1:500/100
G.4.1.	KarakterističnI prečnI prerezI	M 1:50
G.4.x	Prečni prerezi	M 1:100
G.5.x	Detajli	

Koper, Avgust 2025

Sestavil:

Arno Rupnik, univ. dipl. ing. grad.

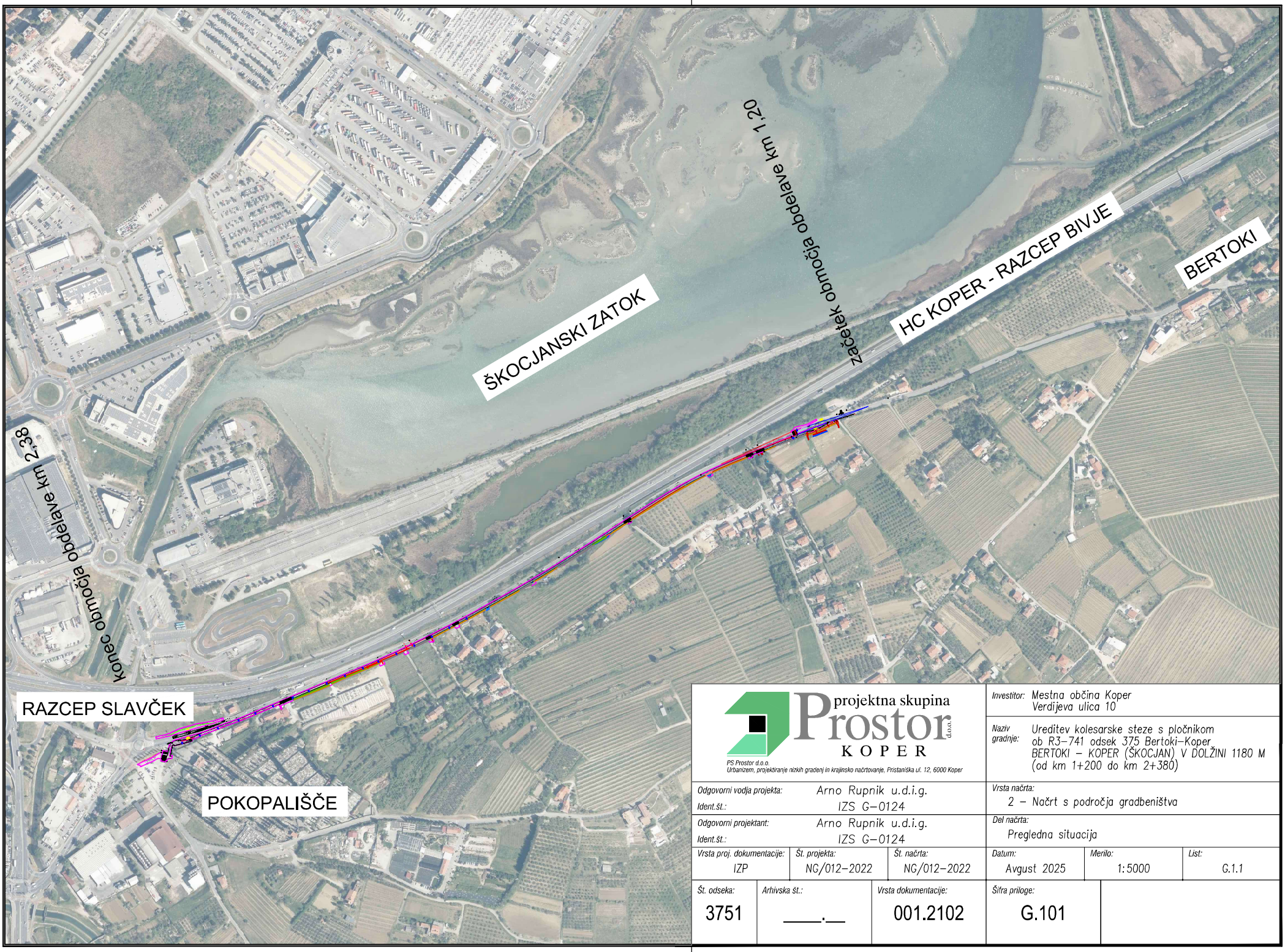

projektna skupina Prostor d.o.o. KOPER

PS Prostor d.o.o.
Urbanizem, projektiranje nizkih gradenj in krajinsko načrtovanje, Pristaniška ul. 12, 6000 Koper

Investitor:	Mestna občina Koper Verdijeva ulica 10
Naziv gradnje:	Ureditev kolesarske steze s pločnikom ob R3-741 odsek 375 Bertoki-Koper BERTOKI – KOPER (ŠKOCJAN) V DOLŽINI 1180 M (od km 1+200 do km 2+380)
Odgovorni vodja projekta:	Arno Rupnik u.d.i.g.
Ident.št.:	IZS G-0124
Odgovorni projektant:	Arno Rupnik u.d.i.g.
Ident.št.:	IZS G-0124
Vrsta načrta:	2 – Načrt s področja gradbeništva
Del načrta:	Pregledna situacija

Vrsta proj. dokumentacije:	Št. projekta:	Št. načrta:	Datum:	Merilo:	List:
IZP	NG/012-2022	NG/012-2022	Avgust 2025	1:5000	G.1.1

Št. odseka:	Arhivska št.:	Vrsta dokumentacije:	Šifra priloge:
3751	____.__	001.2102	G.101

G.2_Gradbena_VII2025_po_REC
S:\Projekti\Nizke gradnje\NG_012_2022_Kolesarska Skocjan_ Arjol\24_Po Recenziji\2 Načrti\2 Načrt s področja gradbeništva GN\03 Tehnični prikazi\2 Situacije

GEMAR
Geodetske storitve in nepremičninsko posredovanje d.o.o.
Pristaniška 12, p.p. 50, 6000 Koper
T: +386 5 662 13 20, F: +386 5 662 13 21
M: +386 41 654 076
E: info@gemar.si, www.gemar.si

CERTIFIKAT GEODETSKEGA NAČRTA

1. Naročnik geodetskega načrta: **MZI DIREKCIJA REPUBLIKE SLOVENIJE ZA INFRASTRUKTURO**
Langusova ulica 4, 1000 Ljubljana
Rok Korelič, uni. dipl. ing. geod., IZS Geo0471

Potrjujem,

da je geodetski načrt št. **Gem-2022-73/22** Izdelan skladno s predpisi in namenom uporabe, opredeljenim v točki 3. tega certifikata.

3. Namen uporabe geodetskega načrta:

Parc. št.: **883/3** v K.o. **BERTOKI**

- **za pripravo projektne dokumentacije**
- za pripravo gradbene dokumentacije
- geodetski načrt obstoječega stanja zemljišča
- drug namen:

4. Podatki o vsebini geodetskega načrta:

PODATKI	VIR PODATKOV	INSTITUCIJA	DATUM	NATANČNOST
topografija	terenska izmera	Gemar d.o.o.	April 2022	± 0.06 m
vodovod	arhiv	Rižanski vodovod d.o.o.	April 2022	±0.5–2 m
elektrika	arhiv	Elektro Primorska d.o.o.	April 2022	±0.5-2m
telefon	arhiv	Telekom Slovenije d.o.o.	April 2022	±0.5-2m
urejene meje	zemljiški kataster	Geodetska uprava RS	April 2022	± 0.12 m
ostale parcelne meje	zemljiški kataster			± 0.5 m

5. Izhodišče meritev: izhodišče: **GNSS – D96/TM koordinatni sistem**
višinsko izhodišče **GNSS – SVS2010**

Koper, April 2022

ROK KORELIČ
univ.dipl.inž.geod.
IZS Geo0471

.....
(osebni žig in podpis odgovornega geodeta)

GEMAR d.o.o.

.....
(žig geodetskega podjetja in podpis odgovorne osebe)

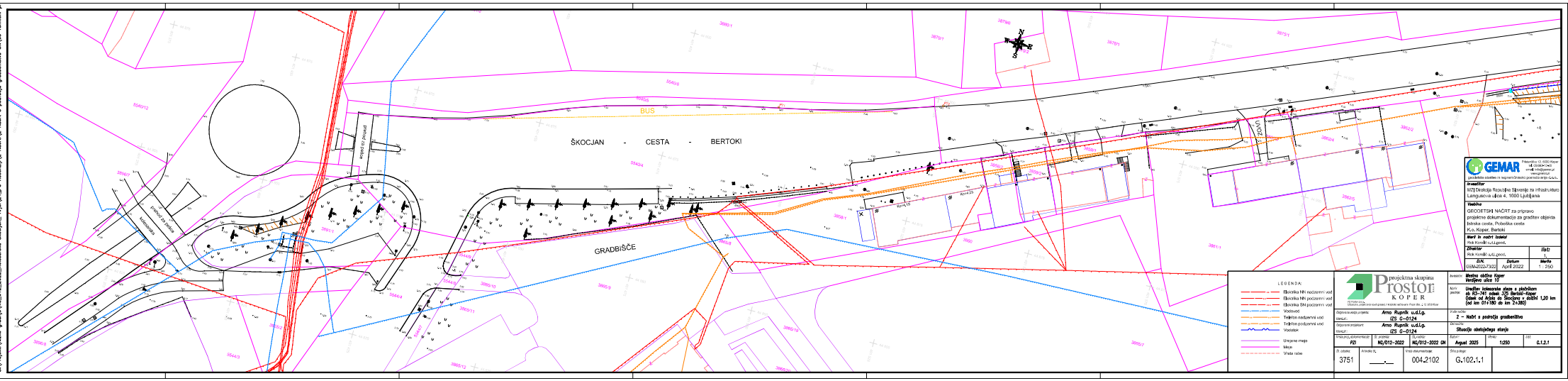

GEMAR
Tržaška cesta 13, 6000 Koper
tel.: 05/639 21 60
e-mail: info@gemar.si
geodetska storitev in nepremičninsko poslovanje d.o.o.

Investitor
INFRAdržava Republike Slovenije za infrastrukturo
Langusova ulica 4, 1000 Ljubljana

Vsebina
GEODETSKI NAČRT za pripravo projektne dokumentacije za gradnjo objekta Ikinska cesta, Pobeška cesta
K.o. Koper, Bertoki

Merilo in načrt izdelal
Rok Kovačič, u.d.i.g.

Direktor | **Ilkič:**
Rok Kovačič, u.d.i.g.

D.N.	Datum	Merilo
GEM-2022-7302	April 2022	1 : 250

projektna skupina Prostor KOPER
d.d. Koper, d.o.o.
Obalna cesta 50a, 6000 Koper, tel.: 05 66 33 111, e-mail: info@prostor.si

Investitor: **Mestna občina Koper Verdijeva ulica 10**

Ime projekta: **Ureditev kolesarske steze s pločnikom od R3-741 odsek 2/2 Bertoki-Koper (odsek od Ankaranske do Smrtnine v dolžini 1,20 km (od km 01+180 do km 2+380)**

Odgovorna oseba projekta: **Arne Rupnik u.d.i.g.**
IZS G-0124

Vrsta načrta: **2 – Načrt s področja gradbeništva**

Odgovorni projektant: **Arne Rupnik u.d.i.g.**
IZS G-0124

Ime načrta: **Situacija obstoječega stanja**

Vrsta proj. dokumentacije:	Št. projekta:	Št. načrta:	Kraj:	Merilo:	List:
PZI	NG/012-2022	NG/012-2022 GN	Avgust 2025	1:250	G.1.2.1

Št. odseka:	Arhivska št.	Vrsta dokumentacije:	Oznaka prilage:
3751	___.__	004.2102	G.102.1.1

S:\Projekti\Vožne gradnje\NG_012_2022_Kolesarska Škocjan_ Arpa\24_Pa Revizija\3 Načrti\2 Načrt s področja gradbeništva GN\03 Tehnični pr

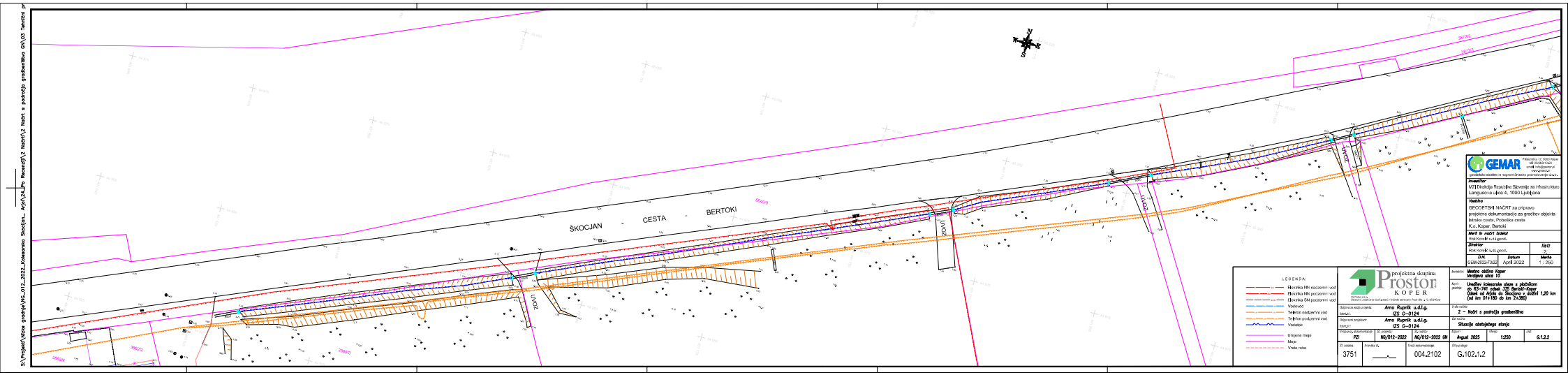

S:\Projekti\Vožnje gradnja\NG_012_2022_Koleselska Skocjan_ Arja\24_Pro Revizij\3 Načrti\2 Načrt s področja gradbeništva GN\03 Tehnični pr

GEMAR
Pobrežnika 13, 6000 Koper
tel.: 05/639-1340
e-mail: info@gemar.si
geodetska storitev in nepremičninska dejavnost

Investitor
INTERSEROH Slovenija za infrastrukturo
Langusova ulica 4, 1000 Ljubljana

Vsebina
GEODETSKI NAČRT za pripravo projektne dokumentacije za gradnjo objekta Istrska cesta, Pobeška cesta
K.o. Koper, Bertoki

Merič in načrt izdelal
Rok Kranjc, univ.dipl.inž.geod.

Direktor
Rok Kranjc, univ.dipl.inž.geod.

Št.	Datum	Merilo
GEM-2022-7302	April 2022	1 : 250

projektna skupina Prostor KOPER
d.d. Koper, d.o.o.
Odgovorna oseba projekta: Arne Rupnik u.d.i.g.
IZS G-0124
Odgovorni projektant: Arne Rupnik u.d.i.g.
IZS G-0124

Investitor: Mestna občina Koper
Vančičeva ulica 10

Ime projekta: Ureditev kolesarske steze s pločnikom od KS-741 odsek 120 Škofiči-Koper (odsek od AC/HC do Smrtnice v dolžini 1,20 km (od km 01+180 do km 2+380)

Vrsta načrta: 2 – Načrt s področja gradbeništva

Št. načrta: Situacija obstoječega stanja

Vrsta proj. dokumentacije	Št. projekta	Št. načrta	Kraj	Merilo	List
PZI	NG/012-2022	NG/012-2022 GN	Avgust 2025	1:250	G.1.2.2

Št. odseka	Arhivska št.	Vrsta dokumentacije	Oznaka načrta
3751	___-___	004.2102	G.102.1.2

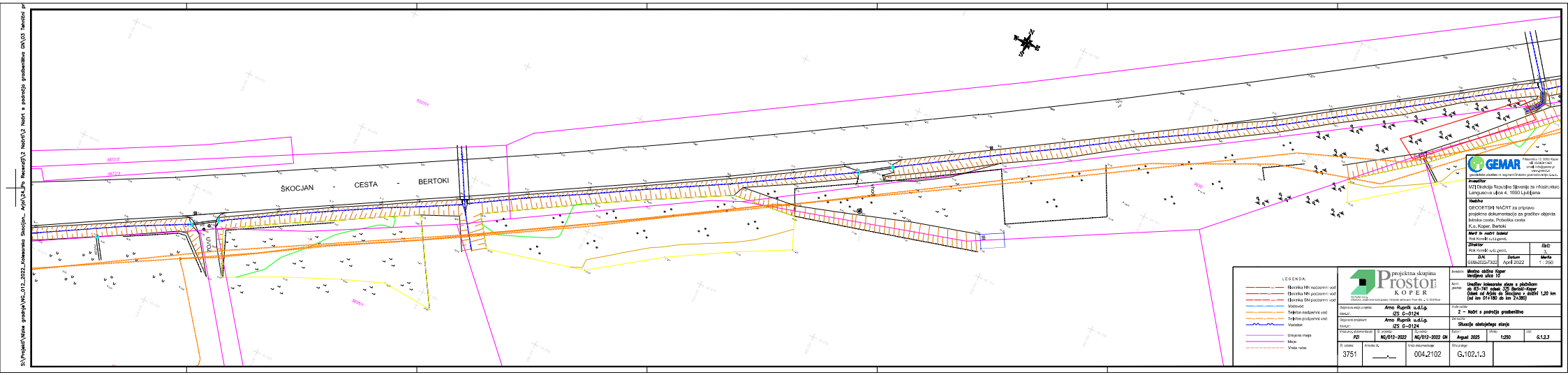

S:\Projekti\Vožne gradnje\NG_012_2022_Kolesarska Skocjan_ Arpa\24_Pro Reverzij\3 Načrti\2 Načrt s področja gradbeništva GN\03 Tehnični pr

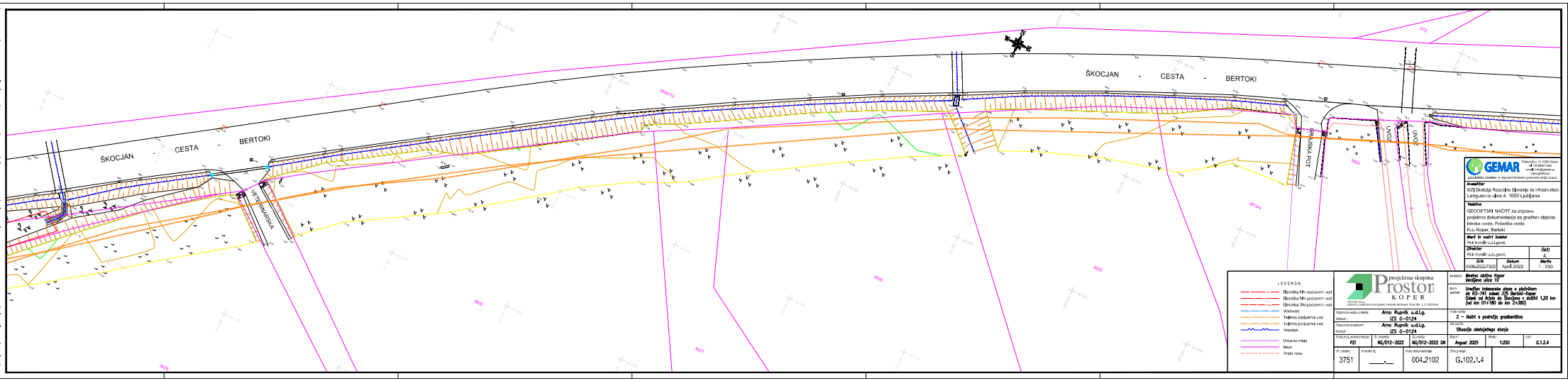

GEMAR
Tržaška 17, 6000 Koper
tel.: 05/639-1340
e-mail: info@gemar.si
geodetska storitev in nepremičninsko poslovanje d.o.o.

Investitor:
INFRAM Direkcija Republike Slovenije za infrastrukturo
Langusova ulica 4, 1000 Ljubljana

Vsebina:
GEODETSKI NAČRT za pripravo projektne dokumentacije za gradnjo objekta Istrska cesta, Pobeška cesta
K.o. Koper, Bertoki

Merič in načrt izdelal:
Rok Kranjc univ.dipl.geod.

Direktor:
Rok Kranjc univ.dipl.geod.

Št.:	
D.N.	Datum
GEM-2022-7302	April 2022
	Merilo
	1 : 250

projektna skupina Prostor KOPER
d.d. Piranska 30 a, 6000 Koper, Slovenija, projektiranje cestnega prometa, vodarstvo, gradbeništvo, arhitektura, PGD, PZI, PID, PO, IZVEDBENI

Naročnik: **Mestna občina Koper Verdijeva ulica 10**

Ime projekta: **Ureditev kolesarske steze s pločnikom ob R3-741 odsek 3/0 Bertoki-Koper (Odsek od AC/Hit do Semična v dolžini 1,20 km (od km 01+180 do km 2+380)**

Odgovorna oseba projekta: **Arne Rupnik u.d.i.g.** Številka: **IZS G-0124**

Odgovorni projektant: **Arne Rupnik u.d.i.g.** Številka: **IZS G-0124**

Vrsta načrta: **2 – Načrt s področja gradbeništva**

Vrsta proj. dokumentacije: **PZI** | Št. projekta: **NG/012-2022** | Št. načrta: **NG/012-2022 GN** | Kraj: **Avgust 2025** | Merilo: **1:250** | List: **G.1.2.4**

Št. zvezka: **3751** | Arhivska št.: **___/__** | Vrsta dokumentacije: **004.2102** | Oznaka prilage: **G.102.1.4**

S:\Projekti\Vožne gradnje\NG_012_2022_Kolesarska Skocjan_ Arja\24_Pa Revizija\3 Načrti\2 Načrt s področja gradbeništva GN\03 Tehnični pr

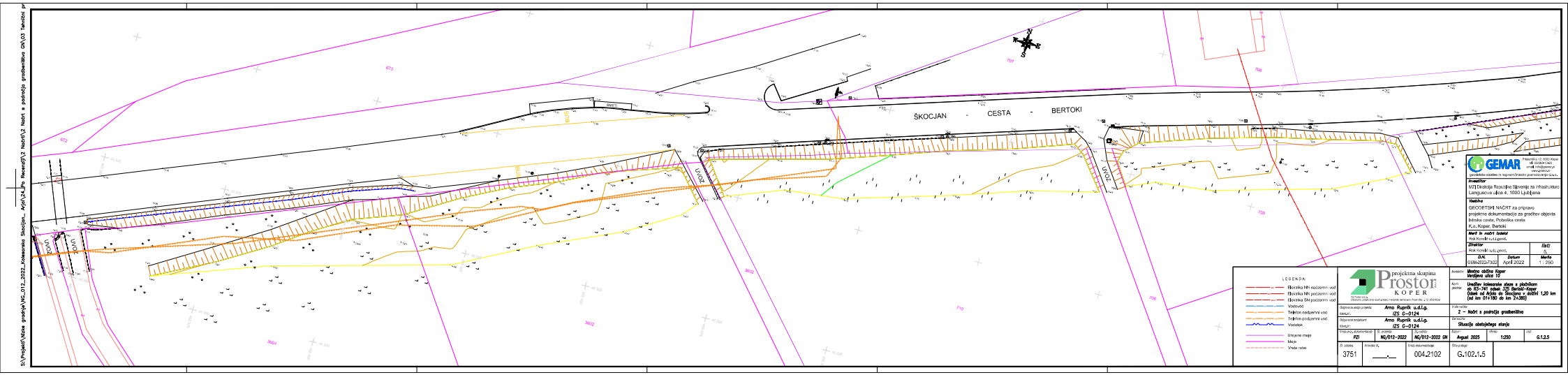

S:\Projekti\Vaše gradnje\NG_012_2022_Kolesarska Škocjan_ Arpi\24_Po Revaciji\3 Načrti\2 Načrt s področja gradbeništva GN\03 Tehnični pr

GEMAR
Tržaška cesta 13, 1000 Ljubljana
tel.: 01/436-1340
e-mail: info@gemar.si
geodetska storitev in nepremičninska geodezija d.o.o.

Investitor:
INFRADRŽAVA Republika Slovenija za infrastrukturo
Langusova ulica 4, 1000 Ljubljana

Vsebina:
GEODETSKI NAČRT za pripravo projektne dokumentacije za gradnjo objekta Istrska cesta, Pobeška cesta
K.o. Koper, Bertoki

Merič in načrt izdelal:
Rok Kovačič univ.inž.geod.

Direktor:
Rok Kovačič univ.inž.geod.

Št.:	Datum	Merilo
GEM-2022-7302	April 2022	1 : 250

projektna skupina Prostor KOPER
d.d. Pisarna d.o.o., Obalna cesta 2, 6000 Koper, telefon: 05 66 34 100, e-mail: info@prostor.si

Naročnik: **Mestna občina Koper Verdijeva ulica 10**

Ime projekta: **Ureditev kolesarske steze s pločnikom ob RS-74 I odsek JZ Bertoki-Koper (Odsek od AC/HC do Smočnca v dolžini 1,20 km (od km 01+180 do km 2+380)**

Odgovorna oseba projektanta: **Arne Rupnik u.d.i.g.** IZS G-0124

Vrsta načrta: **2 – Načrt s področja gradbeništva**

Odgovorni projektant: **Arne Rupnik u.d.i.g.** IZS G-0124

Del načrta: **Situacija obstoječega stanja**

Vrsta proj. dokumentacije:	Št. projekta:	Št. načrta:	Kopij:	Merilo:	List:
PZI	NG/012-2022	NG/012-2022 GN	Avgust 2025	1:250	G.1.2.5

Št. usluge:	Arhivska št.:	Vrsta dokumentacije:	Oznaka priloge:
3751	___-___	004.2102	G.102.1.5

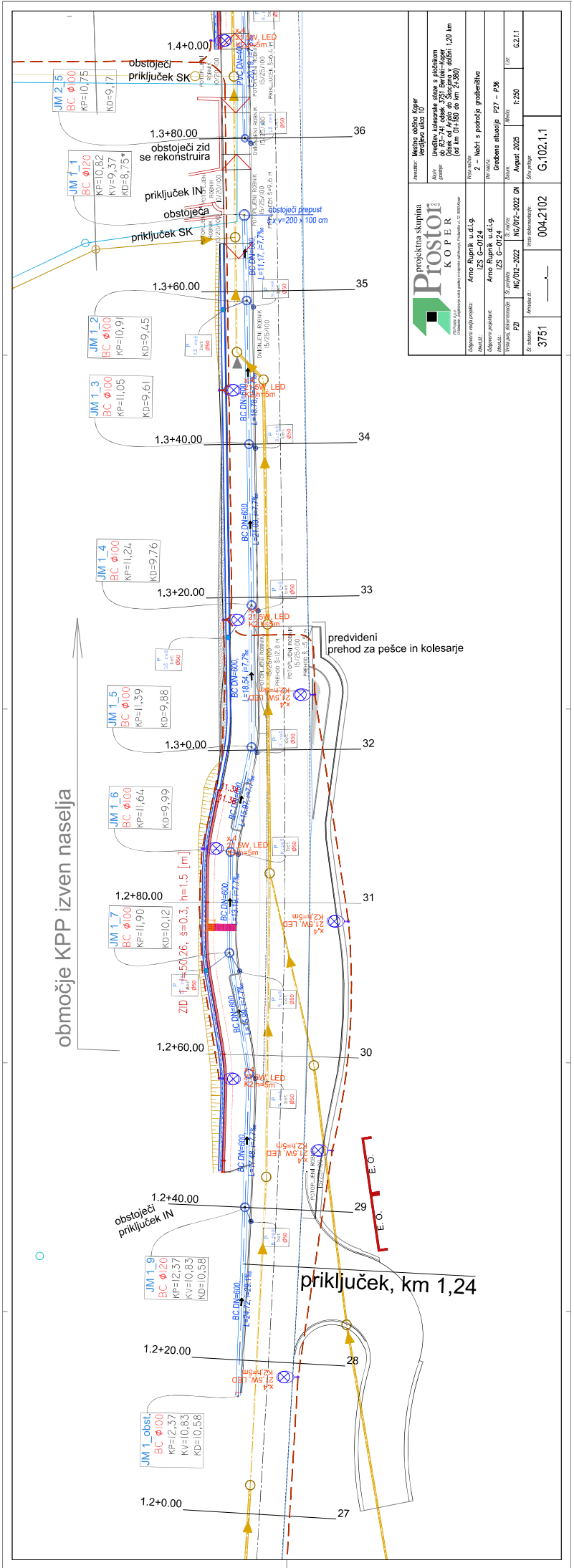
1.4+0.00
obstoječi priključek SK
1.3+80.00
36
obstoječi zid se rekonstruira
priključek IN
obstoječa
priključek SK
obstoječi prepust
B x v=200 x 100 cm
1.3+60.00
35
1.3+40.00
34
1.3+20.00
33
predvideni prehod za pešce in kolesarje
1.3+0.00
32
območje KPP izven naselja
1.2+80.00
31
1.2+60.00
30
1.2+40.00
29
obstoječi priključek IN
priključek, km 1,24
1.2+20.00
28
1.2+0.00
27
E. O.
E. O.
JM 2_5
BC ϕ100
KP=10,75
KD=9,7
JM 1_1
BC ϕ120
KP=10,82
KV=9,37
KD=8,75*
JM 1_2
BC ϕ100
KP=10,91
KD=9,45
JM 1_3
BC ϕ100
KP=11,05
KD=9,61
JM 1_4
BC ϕ100
KP=11,24
KD=9,76
JM 1_5
BC ϕ100
KP=11,39
KD=9,88
JM 1_6
BC ϕ100
KP=11,64
KD=9,99
JM 1_7
BC ϕ100
KP=11,90
KD=10,12
JM 1_9
BC ϕ120
KP=12,37
KV=10,83
KD=10,58
JM 1_obst.
BC ϕ100
KP=12,37
KV=10,83
KD=10,58
ZID h=50,26; š=0,3; h=1,5 [m]
BC DN=600
BC DN=500
PVC DN=400
POTOPLJENI ROBNIK 15/25/100
OVIRALNI ROBNIK 15/25/100
POTOPLJENI ROBNIK 15/25/100 S=2,8 %
INTEGRALNI ROBNIK 15/25/100
21 SW, LED
Prostor
projektna skupina
KOPER
Investitor: Mestna občina Koper
Verdijeva ulica 10
Naziv gradnje: Ureditev kolesarske steze s pločnikom
od R2-441 odsek 1251 Bertoki–Koper
Dolga Ad. (od km 0+180 do km 24,380)
Vrsta načrta: Z – Načrt s področja gradbeništva
Del načrta: Gradbena situacija P27 – P36
Datum: August 2025
Merilo: 1:250
List: G.2.1.1
Odgovorni vodja projekta: Arnož Rupnik u.d.i.g.
IZS G-1124
Odgovorni projektant: Arnož Rupnik u.d.i.g.
IZS G-1124
Št. načrta: NG/012–2022
Št. projekta: NG/012–2022
Vrsta dokumentacije: PZI
Št. načrta: 3751
Arhivska št.: —.—
Vrsta dokumentacije: 004.2102
Šifra prilage: G.102.1.1

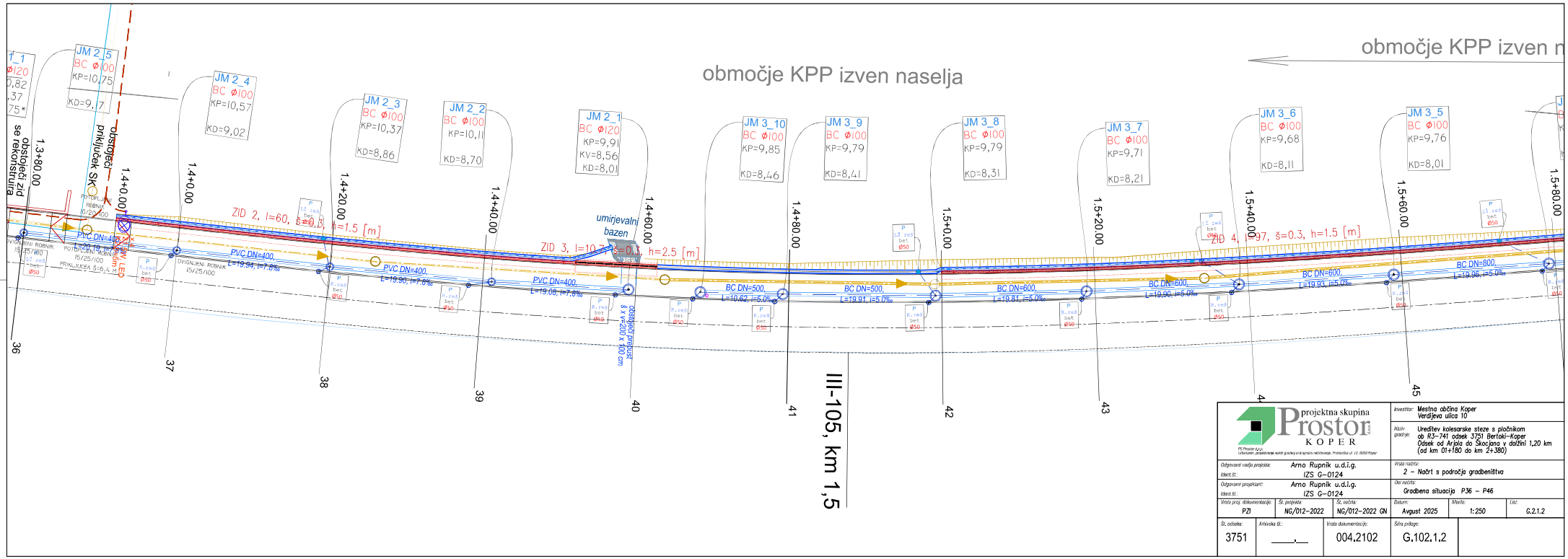

projektna skupina Prostor KOPER

PS Prostor d.o.o. izdelovalec projektnega načrta gradnje in krajinsko-načrtovanje, Prostorska ul. 12, 6000 Koper

Investitor:	Mestna občina Koper Verdijeva ulica 10
Naziv gradnje:	Ureditev kolesarske steze s pločnikom ob R3-741 odsek 3751 Bertoki–Koper Odsek od Arpla do Škocjana v dolžini 1,20 km (od km 01+180 do km 2+380)
Odgovorni vodja projekta:	Arno Rupnik u.d.i.g. IZS G-0124
Odgovorni projektant:	Arno Rupnik u.d.i.g. IZS G-0124
Vrsta načrta:	2 – Načrt s področja gradbeništva
Del načrta:	Gradbena situacija P.36 – P.46
Vrsta proj. dokumentacije:	PZI
Št. projekta:	NG/012–2022
Št. načrta:	NG/012–2022 GN
Datum:	August 2025
Merilo:	1:250
List:	G.2.1.2
Št. odseka:	3751
Arhivska št.:	____.__
Vrsta dokumentacije:	004.2102
Šifra priloge:	G.102.1.2

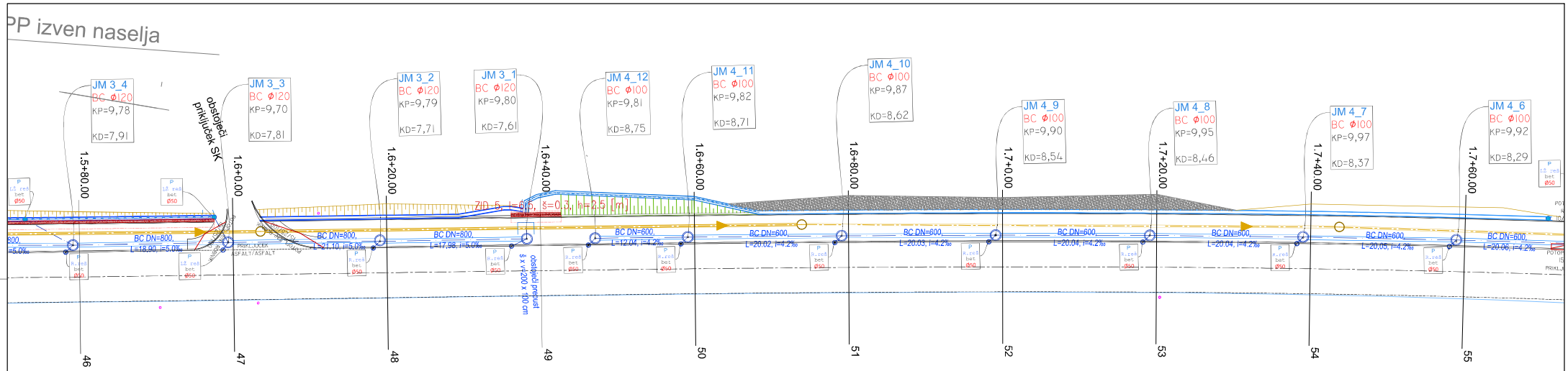

projektna skupina Prostor KOPER

PS Prostor d.o.o., Cesta zmage, projektiranje cestne gradnje in inženiring, nadzor, Pristaniška ul. 12, 6000 Koper

Odgovorni vodja projekta: Arno Rupnik u.d.i.g.	Investitor: Mestna občina Koper, Verdijeva ulica 10
Ident št.: IZS G-0124	Naziv gradnje: Ureditev kolesarske steze s pločnikom ob R3-741 odsek 3751 Bertoki-Koper, Odsek od Arpla do Skocjana v dolžini 1,20 km (od km 01+180 do km 2+380)
Odgovorni projektant: Arno Rupnik u.d.i.g.	Vrsta načrta: 2 – Načrt s področja gradeništva
Ident št.: IZS G-0124	Del načrta: Gradbena situacija P46 – P55

Vrsta proj. dokumentacije:	Št. projekta:	Št. načrta:	Datum:	Merilo:	List:
PZI	NG/012-2022	NG/012-2022 GN	Avgust 2025	1:250	G.2.1.3

Št. odseka:	Arhivska št.:	Vrsta dokumentacije:	Situ priloge:
3751	____.__	004.2102	G.102.1.3

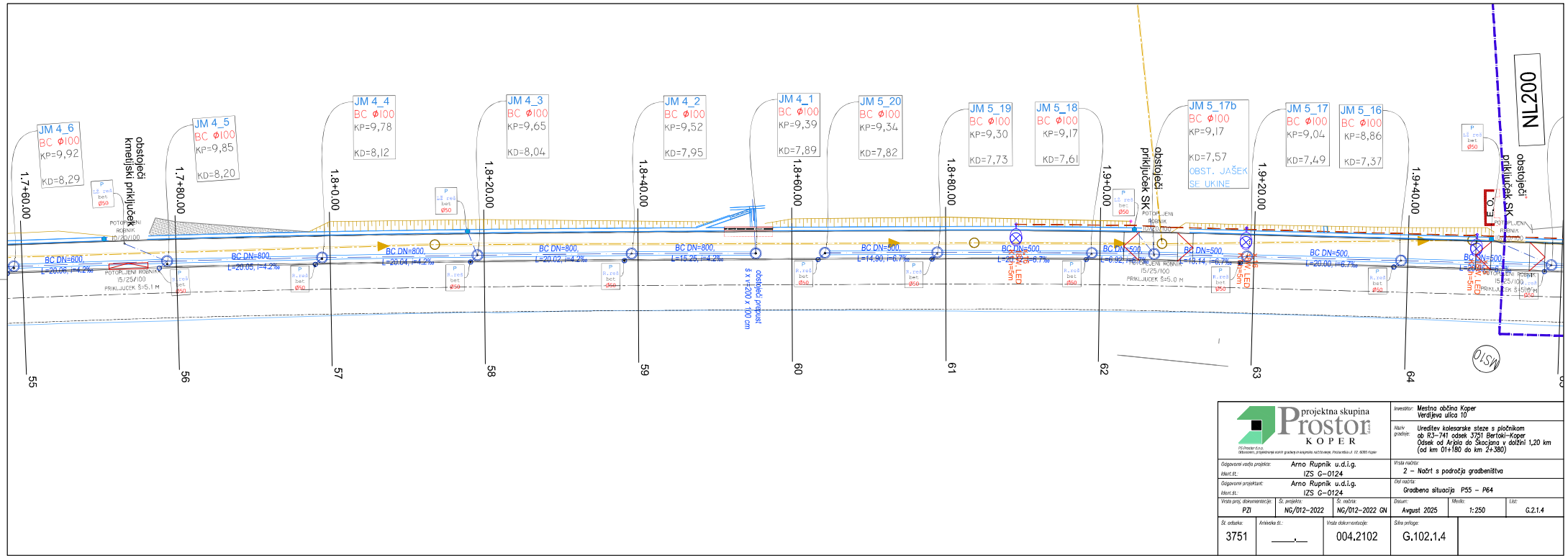

projektna skupina Prostor KOPER

PS Prostor d.o.o.
Odkrivanje, projektiranje vseh gradenj in svetovanje, Pristaniška ul. 17, 6000 Koper

Odgovorna vodja projekta:	Arno Rupnik u.d.i.g.
Ident.št.:	IZS G-0124
Odgovorni projektant:	Arno Rupnik u.d.i.g.
Ident.št.:	IZS G-0124

Vrsta proj. dokumentacije:	Št. projekta:	Št. načrta:	Datum:	Merilo:	List:
PZI	NG/012-2022	NG/012-2022 GN	Avgust 2025	1:250	G.2.1.4

Št. arhiva:	Arhivska št.:	Vrsta dokumentacije:	Šifra priloge:
3751	____.__	004.2102	G.102.1.4

Investitor: Mestna občina Koper
Verdijeva ulica 10

Naziv gradnje: Ureditev kolesarske steze s pločnikom ob R3-741 odsek 3751 Bertoki-Koper Odsek od Arpla do Škocjana v dolžini 1,20 km (od km 01+180 do km 2+380)

Vrsta načrta: 2 – Načrt s področja gradeništva

Del načrta: Gradbena situacija P55 – P64

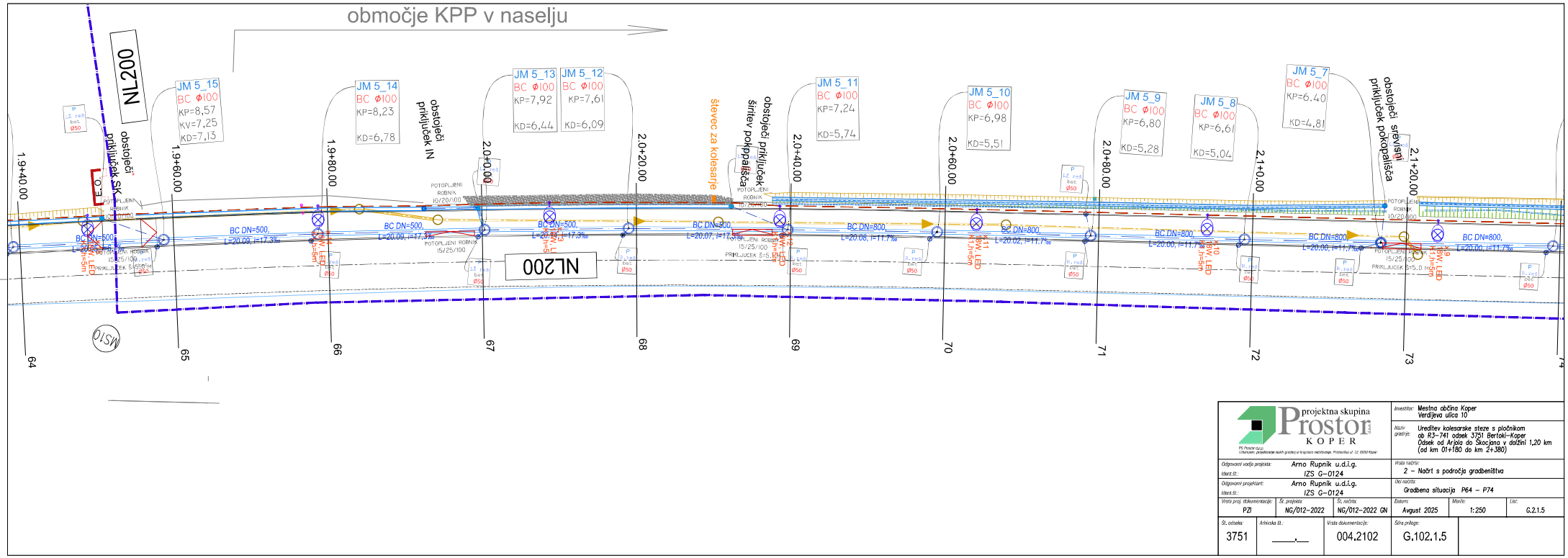

projektna skupina Prostor KOPER

PS Prostor d.o.o.
Izdelovanje projektnega načrta gradnje in krajinsko načrtovanje, Pristaniška ul. 12, 6000 Koper

Odgovorni vodja projekta:	Arno Rupnik u.d.i.g.
Ident št.:	IZS G-0124
Odgovorni projektant:	Arno Rupnik u.d.i.g.
Ident št.:	IZS G-0124

Vrsta proj. dokumentacije:	Št. projekta	Št. načrta:	Datum:	Merilo:	List:
PZI	NG/012-2022	NG/012-2022 GN	August 2025	1:250	G.2.1.5

Št. odseka:	Arhivska št.:	Vrsta dokumentacije:	Šifra priloge:
3751	____.__	004.2102	G.102.1.5

Investitor: Mestna občina Koper
Verdijeva ulica 10

Naziv gradnje: Ureditev kolesarske steze s pločnikom ob R3-741 odsek 3751 Bertoki–Koper Odsek od Arpida do Škocjana v dolžini 1,20 km (od km 01+180 do km 2+380)

Vrsta načrta: 2 – Načrt s področja gradbeništva

Del načrta: Gradbena situacija P64 – P74

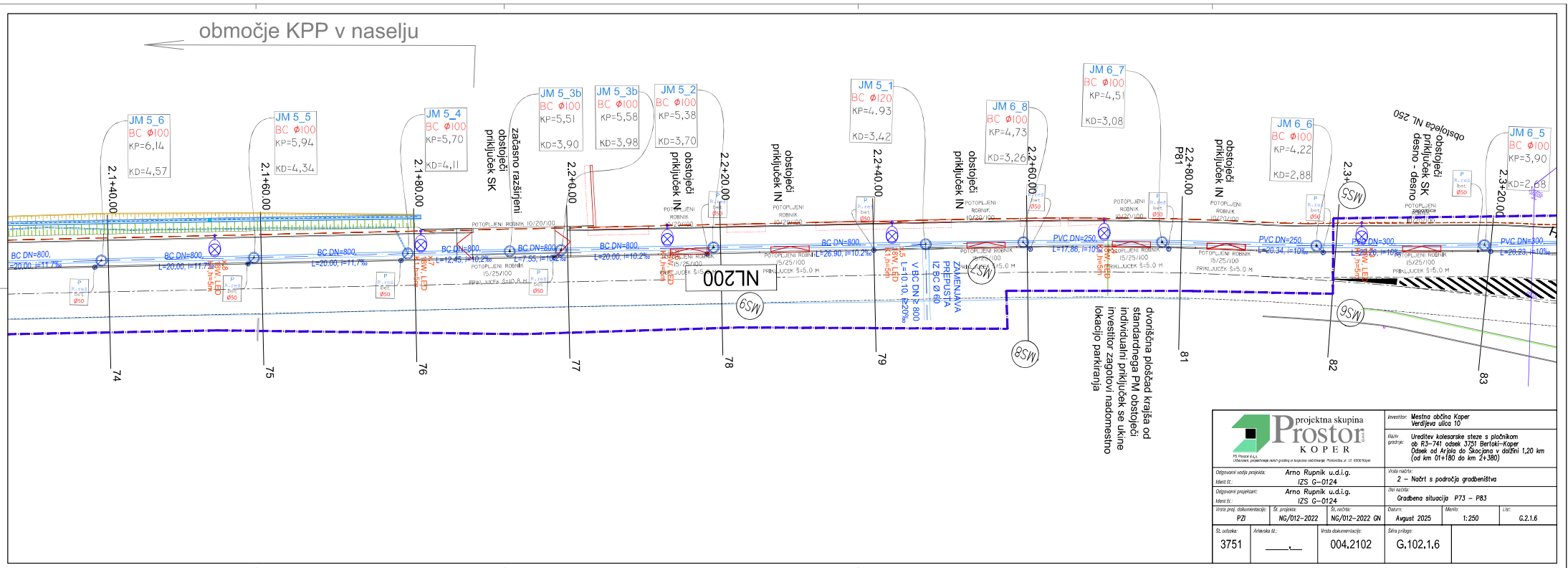

projektna skupina Prostor KOPER

PS Prostor d.o.o.
Obalcanom, projektiranje, nadzor gradnj in kapitalsko načrtovanje. Pomorščina ul. 17, 6000 Koper

Odgovorni vodja projekta:	Arno Rupnik u.d.i.g.
Ident št.:	IZS G-0124
Odgovorni projektant:	Arno Rupnik u.d.i.g.
Ident št.:	IZS G-0124

Vrsta proj. dokumentacije:	Št. projekta:	Št. načrta:	Datum:	Merilo:	List:
PZI	NG/012-2022	NG/012-2022 GN	Avgust 2025	1:250	G.2.1.6

Št. odseka	Arhivska št.:	Vrsta dokumentacije:	Šifra priloge:
3751	____.__	004.2102	G.102.1.6

Investitor: Mestna občina Koper
Verdijeva ulica 10

Naziv gradnje: Ureditev kolesarske steze s pločnikom ob R3-741 odsek 3751 Bertoki-Koper
Odsek od Arpša do Škocjana v dolžini 1,20 km (od km 01+180 do km 2+380)

Vrsta načrta: 2 – Načrt s področja gradbeništva

Ime načrta: Gradbena situacija P73 – P83

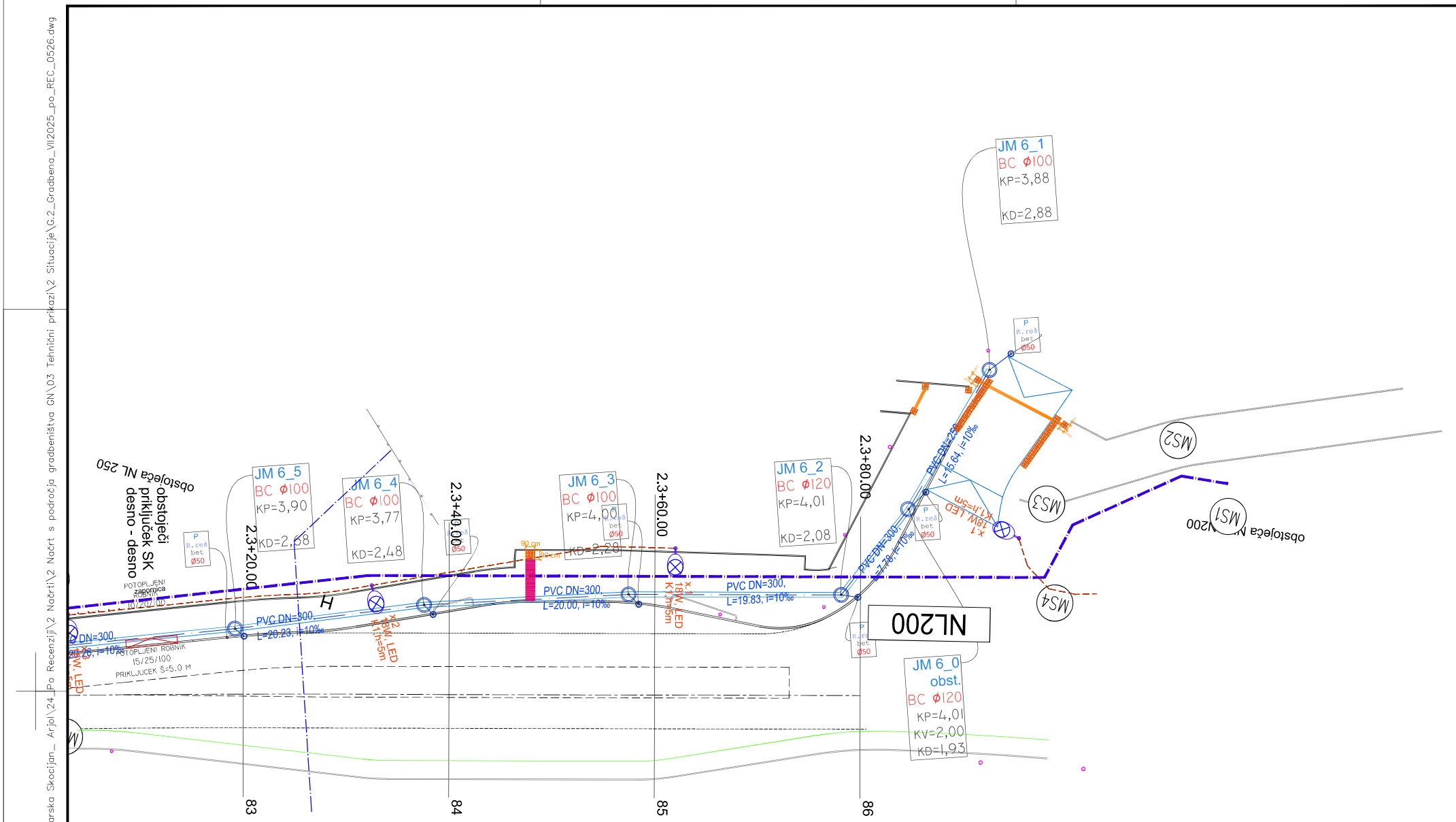

S:\Projekti\Nizke gradnje\NG_012_2022_Kolesarska Skocjan_ Arjol\24_Po Recenziji\2 Načrti\2 Načrt s področja gradbeništva GN\03 Tehnični prikazi\2 Situacije\G.2_Gradbena_Vil2025_po_REC_0526.dwg

projektna skupina Prostor KOPER d.o.o.
PS Prostor d.o.o.
Urbanizem, projektiranje nizkih gradenj in krajinsko načrtovanje. Pristaniška ul. 12, 6000 Koper

Investitor:	Mestna občina Koper Verdijeva ulica 10
Naziv gradnje:	Ureditev kolesarske steze s pločnikom ob R3-741 odsek 3751 Bertoki–Koper Odsek od Arjola do Škocjana v dolžini 1,20 km (od km 01+180 do km 2+380)
Odgovorni vodja projekta:	Arno Rupnik u.d.i.g.
Ident.št.:	IZS G-0124
Odgovorni projektant:	Arno Rupnik u.d.i.g.
Ident.št.:	IZS G-0124
Vrsta načrta:	2 – Načrt s področja gradbeništva
Del načrta:	Gradbena situacija P82 – P86
Vrsta proj. dokumentacije:	PZI
Št. projekta:	NG/012-2022
Št. načrta:	NG/012-2022 GN
Datum:	Avgust 2025
Merilo:	1:250
List:	G.2.1.7
Št. odseka:	3751
Arhivska št.:	____.__
Vrsta dokumentacije:	004.2102
Šifra priloge:	G.102.1.7

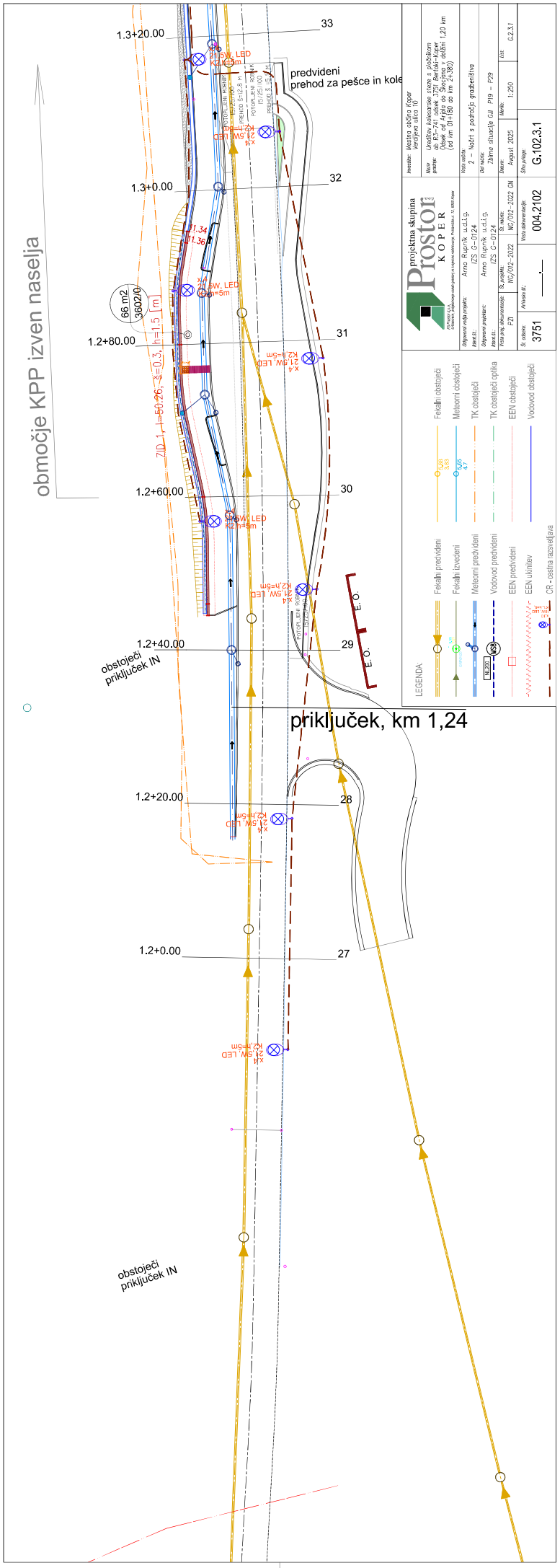
območje KPP izven naselja
1.3+20.00
33
predvideni prehod za pešce in kole
1.3+0.00
32
1.2+80.00
31
1.2+60.00
30
1.2+40.00
29
obstoječi priključek IN
priključek, km 1,24
1.2+20.00
28
1.2+0.00
27
obstoječi priključek IN
66 m2
360/20
h=1.5
m
ŽID 1, l=50.26, s=0.3,
E.O.
E.O.
LEGENDA:
Fekalni obstoječi
Meteorni obstoječi
TK obstoječi
TK obstoječi optika
EEN obstoječi
Vodovod obstoječi
Fekalni predvideni
Fekalni izvedeni
Meteorni predvideni
Vodovod predvideni
EEN predvideni
EEN ukinitev
CR - cestna razsvetljava
projektna skupina
Prostor
KOPER
Investitor: Mestna občina Koper
Vanjska ulica 10
Naziv gradbe: Ureditev kolesarske steze s pločnikom od K3-741 odsek 3751 Bertoki-Koper Vanjska ulica - Ankaran, desna stran (od km 0+180 do km 2+380)
Vrsta načrta: 2 – Načrt s področja gradbeništva
Del načrta: Zahtna situacija GJI P19 – P29
Datum: Avgust 2025
Merilo: 1:250
Oznaka: G.2.3.1
Odgovorna vodja projekta: Arnca Rupnik u.d.i.g. IZS G-0124
Odgovorni vodja projektne: Arnca Rupnik u.d.i.g. IZS G-0124
Vrsta proj. dokumentacije: PZI
Št. projekta: NG/012-2022
Št. načrta: NG/012-2022 GN
Št. mape: 3751
Arhivski št.: —.—
Verzija dokumentacije: 004.2102
Šifra projekta: G.102.3.1

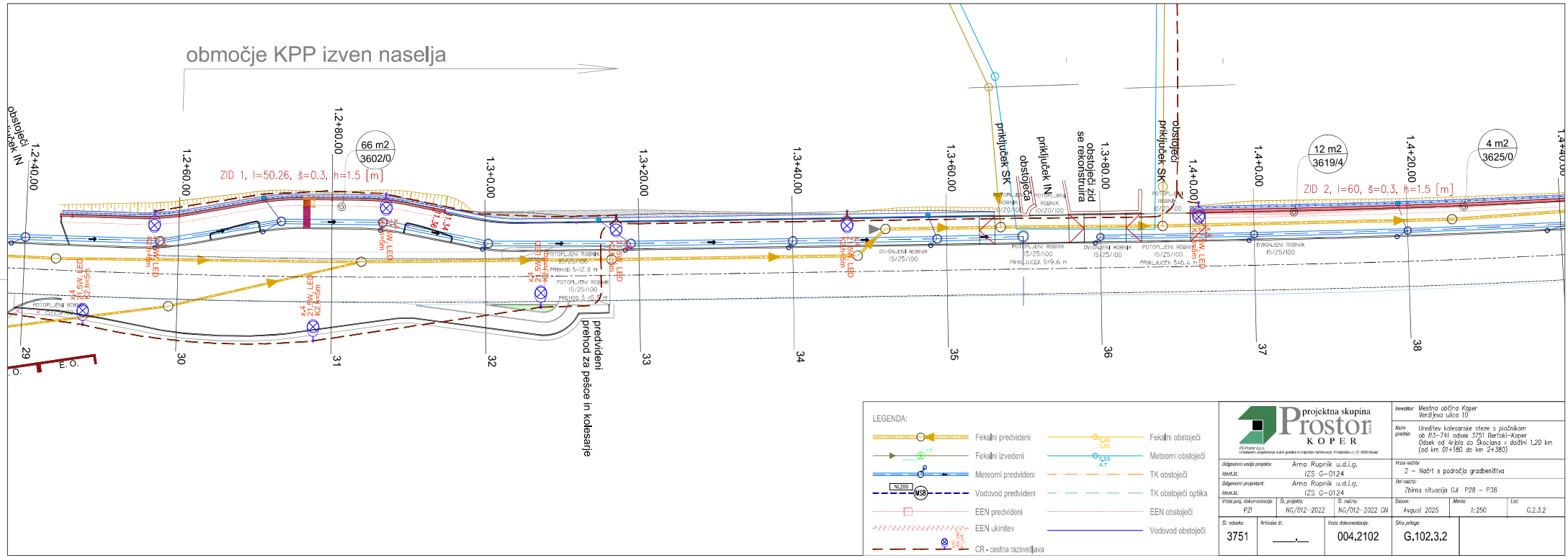

projektna skupina Prostor KOPER

PS Prostor d.o.o.
Ul.Vladimirja Bakariča 6, 6000 Koper

Odgovorni vodja projekta:	Arne Rupnik u.d.i.g.
Ident.št.:	IZS G-0124
Odgovorni projektant:	Arne Rupnik u.d.i.g.
Ident.št.:	IZS G-0124

Vrsta proj. dokumentacije:	Št. projekta:	Št. načrta:	Datum:	Merilo:	List:
PZI	NG/012-2022	NG/012-2022 GN	August 2025	1:250	G.2.3.2

Št. odseka:	Arhivska št.:	Vrsta dokumentacije:	Šifra priloge:
3751	____.__	004.2102	G.102.3.2

Investitor: Mestna občina Koper
Verdijeva ulica 10

Naziv gradnje: Ureditev kolesarske steze s pločnikom ob R3-741 odsek 3751 Bertoki–Koper
Odsek od Arjola do Škocjana v dolžini 1,20 km (od km 01+180 do km 2+380)

Vrsta načrta: 2 – Načrt s področja gradbeništva

Del načrta: Zbirna situacija GJI P28 – P38

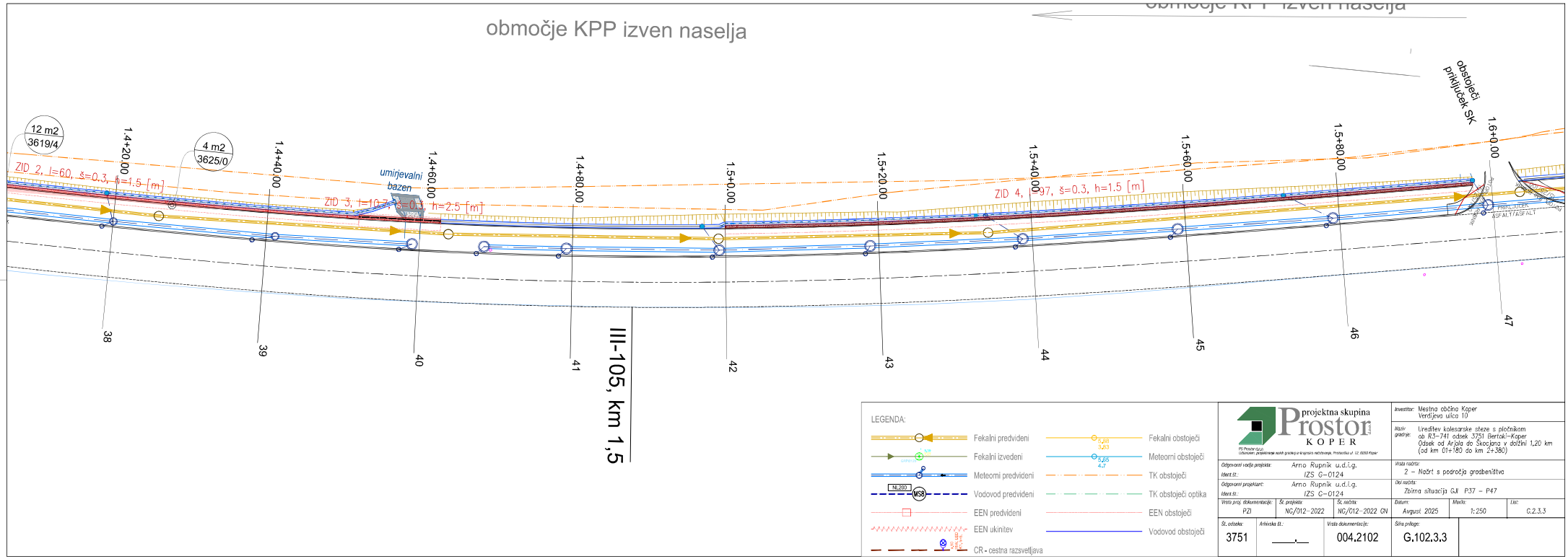

projektna skupina Prostor KOPER

PS Prostor d.o.o.
Izdelovalec projektantske načrti gradnje in krajinsko načrtovanje, Prostorska ul. 12, 6000 Koper

Investitor:	Mestna občina Koper Verdijeva ulica 10
Naziv gradnje:	Ureditev kolesarske steze s pločnikom ob R3-741 odsek 3751 Bertoki–Koper Odsek od Arjola do Škocjana v dolžini 1,20 km (od km 01+180 do km 2+380)
Odgovorni vodja projekta:	Arno Rupnik u.d.i.g.
Ident.št.:	IZS G-0124
Odgovorni projektant:	Arno Rupnik u.d.i.g.
Ident.št.:	IZS G-0124
Vrsta načrta:	2 – Načrt s področja gradbeništva
Del načrta:	Zbirna situacija GJI P37 – P47
Vrsta proj. dokumentacije:	PZI
Št. projekta:	NG/012-2022
Št. načrta:	NG/012-2022 GN
Datum:	August 2025
Merilo:	1:250
List:	G.2.3.3
Št. odseka:	3751
Arhivska št.:	____.__
Vrsta dokumentacije:	004.2102
Šifra priloge:	G.102.3.3

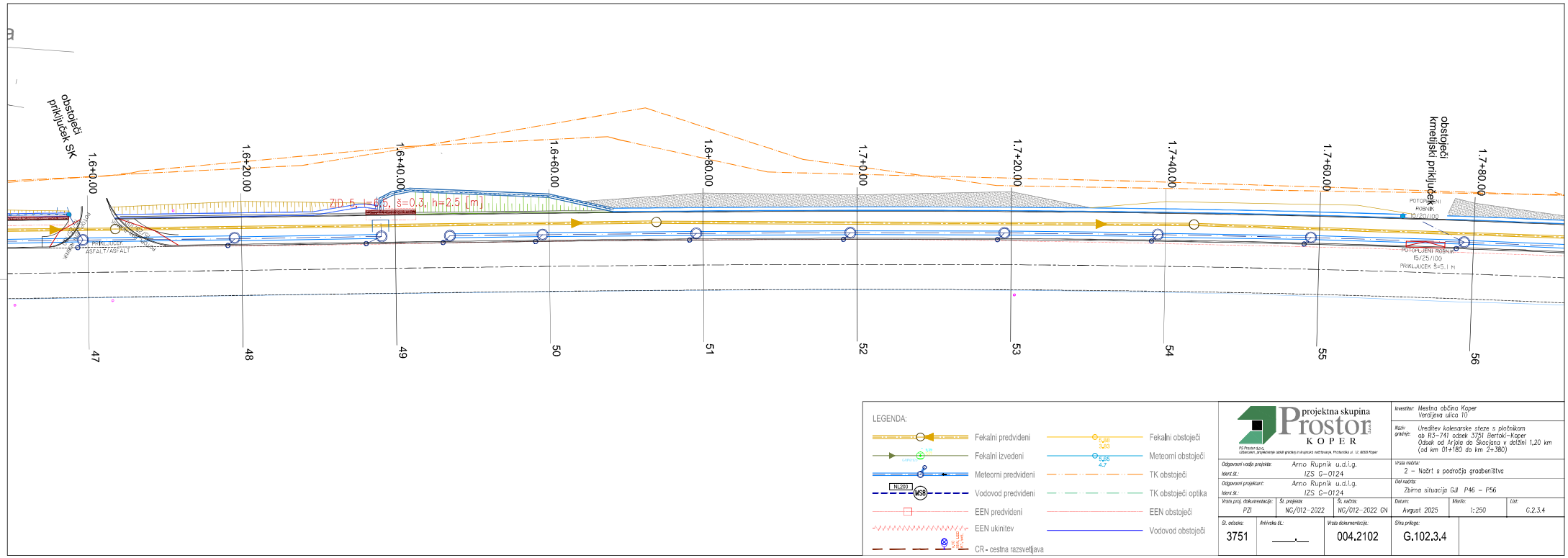

LEGENDA:

- Fekalni predvideni
- Fekalni izvedeni
- Meteorni predvideni
- Vodovod predvideni
- EEN predvideni
- EEN ukinitev
- CR - cestna razsvetljava
- Fekalni obstoječi
- Meteorni obstoječi
- TK obstoječi
- TK obstoječi optika
- EEN obstoječi
- Vodovod obstoječi

projektna skupina Prostor d.o.o. KOPER

PS Prostor d.o.o., Glavnem, projektiranje zasebi gradenj in drugovni rezitvenega, Prolsenska ul. 12, 6000 Koper

Investitor:	Mestna občina Koper Verdijeva ulica 10
Naziv gradnje:	Ureditev kolesarske steze s pločnikom ob R3-741 odsek 3751 Bertoki-Koper Odsek od Arpila do Škocjana v dolžini 1,20 km (od km 01+180 do km 2+380)
Odgovorni vodja projekta:	Arno Rupnik u.d.i.g.
Ident.št.:	IZS G-0124
Odgovorni projektant:	Arno Rupnik u.d.i.g.
Ident.št.:	IZS G-0124
Vrsta načrta:	2 – Načrt s področja gradbeništva
Del načrta:	Zbirna situacija GJI P46 – P56

Vrsta proj. dokumentacije:	Št. projekta	Št. načrta:	Datum:	Merilo:	List:
PZI	NG/012-2022	NG/012-2022 GN	August 2025	1:250	G.2.3.4

Št. odseka:	Arhivska št.:	Vrsta dokumentacije:	Situ priloge:
3751	____.__	004.2102	G.102.3.4

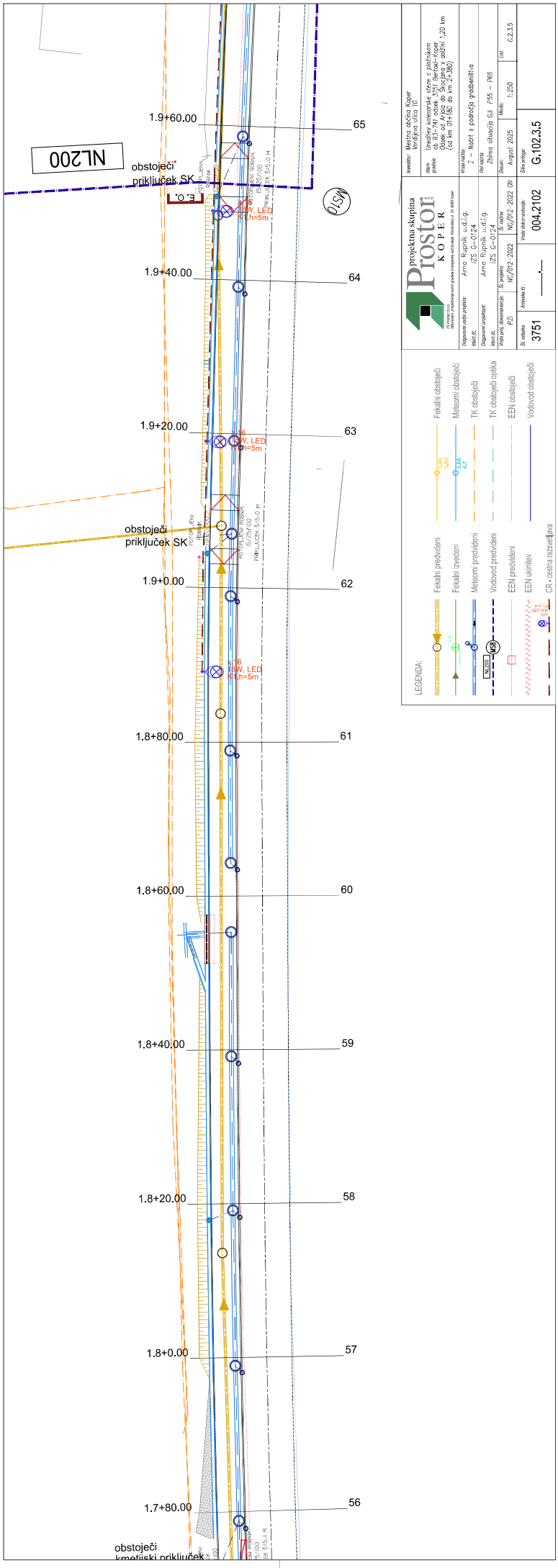
1.9+60.00
65
1.9+40.00
64
1.9+20.00
63
1.9+0.00
62
1.8+80.00
61
1.8+60.00
60
1.8+40.00
59
1.8+20.00
58
1.8+0.00
57
1.7+80.00
56
NL200
obstoječi priključek SK
obstoječi priključek SK
obstoječi kmetijski priključek
E.O.1
M510
LED, 4000K, 5000lm, IP66, IK08, 230V, 50Hz, 60W, LED
H=5m
PRIKLJUČEK Ø75/100
PRIKLJUČEK Ø125/100
LEGENDA:
Fekalni obstoječi
Fekalni predvideni
Fekalni izvedeni
Meteorni obstoječi
Meteorni predvideni
TK obstoječi
Vodovod predviden
TK obstoječi optika
EEN predviden
EEN obstoječi
EEN ukinitev
Vodovod obstoječi
CR - cestna razsvetljava
Investitor: Mestna občina Koper
Vodnikova ulica 10
Naziv gradbe: Ureditev kolesarske steze s pločnikom od KS-741 odcek 1-751 Semedela-Koper (Dolga ul. Koper do Škofij) v dolžini 1,20 km (od km 01+160 do km 2+380)
Vrsta načrta: Z – Načrt s področja gradbeništva
Del načrta: Zbirna situacija G.Š P45 – P65
Datum: Avgust 2025
Merilo: 1:250
List: G.2.3.5
Projektna skupina Prostor KOPER
Odgovorna vodja projekta: Arh. mag. Ruperčik, u.d.i.g. IZS G-1724
Odgovorni projektant: Arh. mag. Ruperčik, u.d.i.g. IZS G-1724
Vrsta proj. dokumentacije: PZI
Št. projekta: NG/012-2022
Št. načrta: NG/012-2022 GN
Številka kl.: 3751
Arhivska št.: —.—
Vodja elaboratacije: 004.2102
Ime načrtacije: G.102.3.5

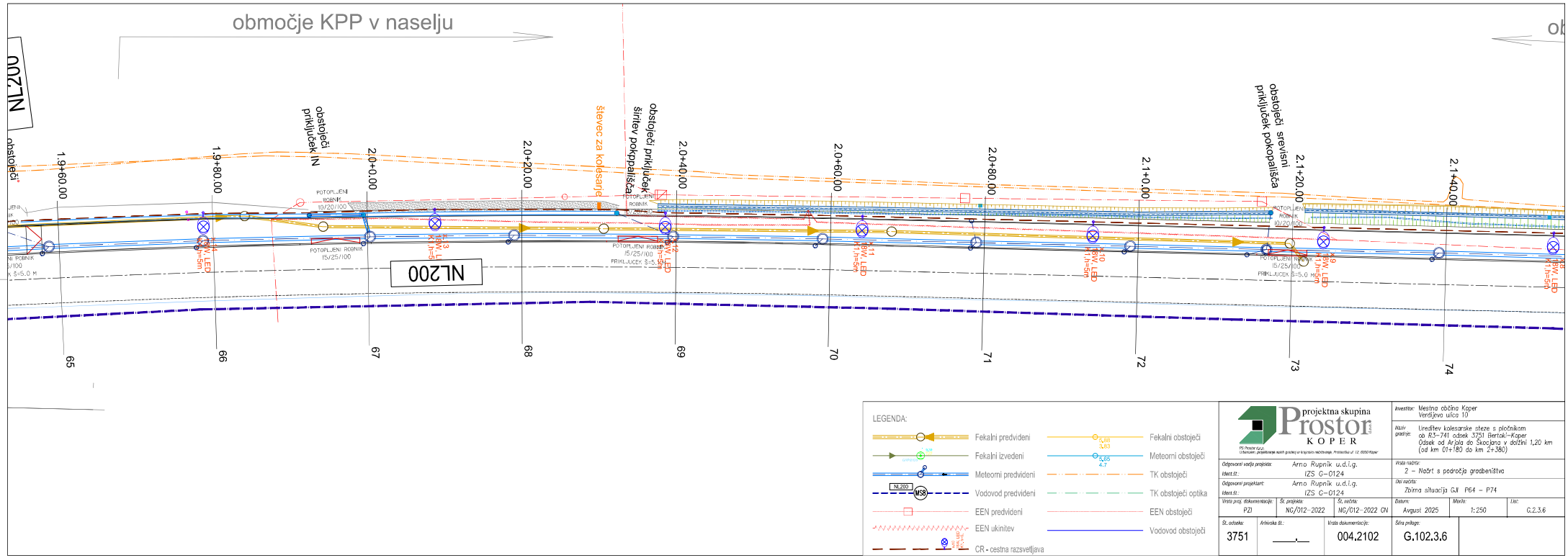

projektna skupina Prostor KOPER

PS Prostor d.o.o.
Ulica Vojke Šmuc 1, 6000 Koper

Odgovorni vodja projekta:	Arne Rupnik u.d.i.g.
Ident št.:	IZS G-0124
Odgovorni projektant:	Arne Rupnik u.d.i.g.
Ident št.:	IZS G-0124

Vrsta proj. dokumentacije:	Št. projekta:	Št. načrta:	Datum:	Merilo:	List:
PZI	NG/012-2022	NG/012-2022 GN	August 2025	1:250	G.2.3.6

Št. odseka:	Arhivska št.:	Vrsta dokumentacije:	Šifra priloge:
3751	____.__	004.2102	G.102.3.6

Investitor: Mestna občina Koper
Verdijeva ulica 10

Naziv gradnje: Ureditev kolesarske steze s pločnikom ob R3-741 odsek 3751 Bertoki–Koper
Odsek od Arjola do Škocjana v dolžini 1,20 km
(od km 01+180 do km 2+380)

Vrsta načrta: 2 – Načrt s področja gradbeništva

Del načrta: Zbirna situacija GJI P64 – P74

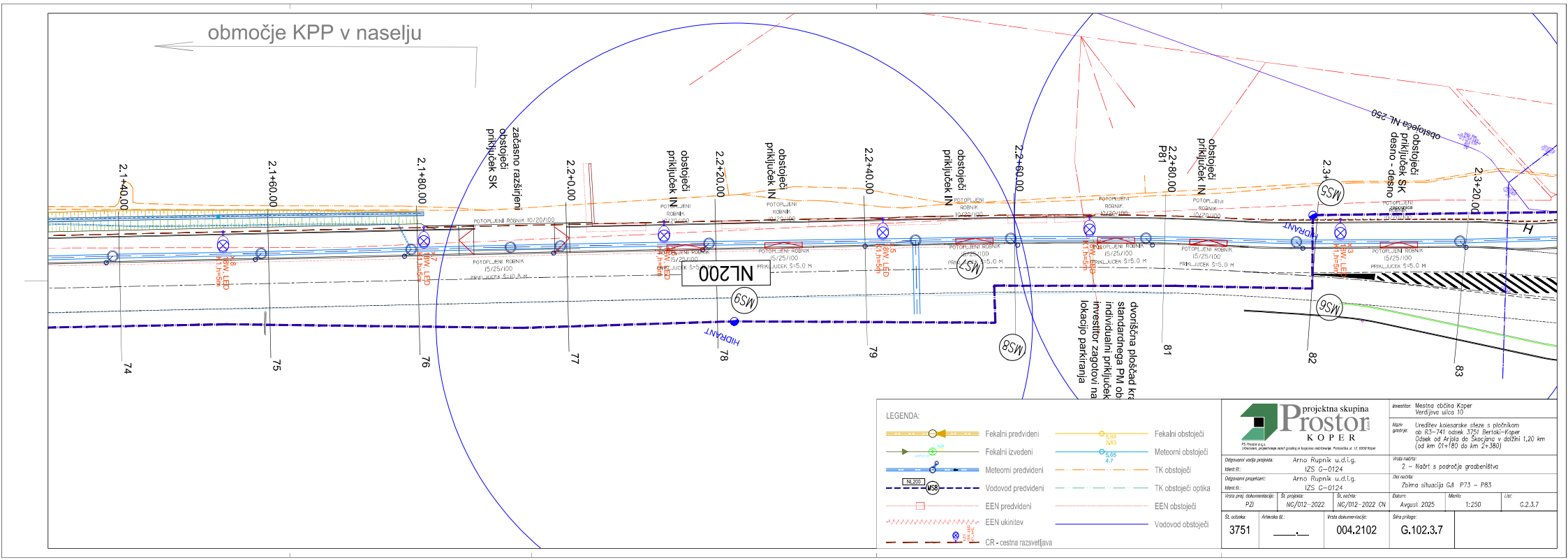

projektna skupina Prostor KOPER

Investitor: Mestna občina Koper, Verdijeva ulica 10

Naziv gradnje: Ureditev kolesarske steze s pločnikom ob R3-741 odsek 3751 Bertoki-Koper, Odsek od Arpila do Škocjana v dolžini 1,20 km (od km 01+180 do km 2+380)

Odgovorni vodja projekta: Arno Rupnik u.d.i.g. IZS G-0124

Odgovorni projektant: Arno Rupnik u.d.i.g. IZS G-0124

Vrsta načrta: 2 – Načrt s področja gradbeništva

Del načrta: Zbirna situacija G.II P73 – P83

Vrsta proj. dokumentacije:	Št. projekta:	Št. načrta:	Datum:	Merilo:	List:
PZI	NG/012-2022	NG/012-2022 GN	Avgust 2025	1:250	G.2.3.7

Št. odseka	Arhivska št.:	Vrsta dokumentacije:	Šifra priloge:
3751	____.__	004.2102	G.102.3.7

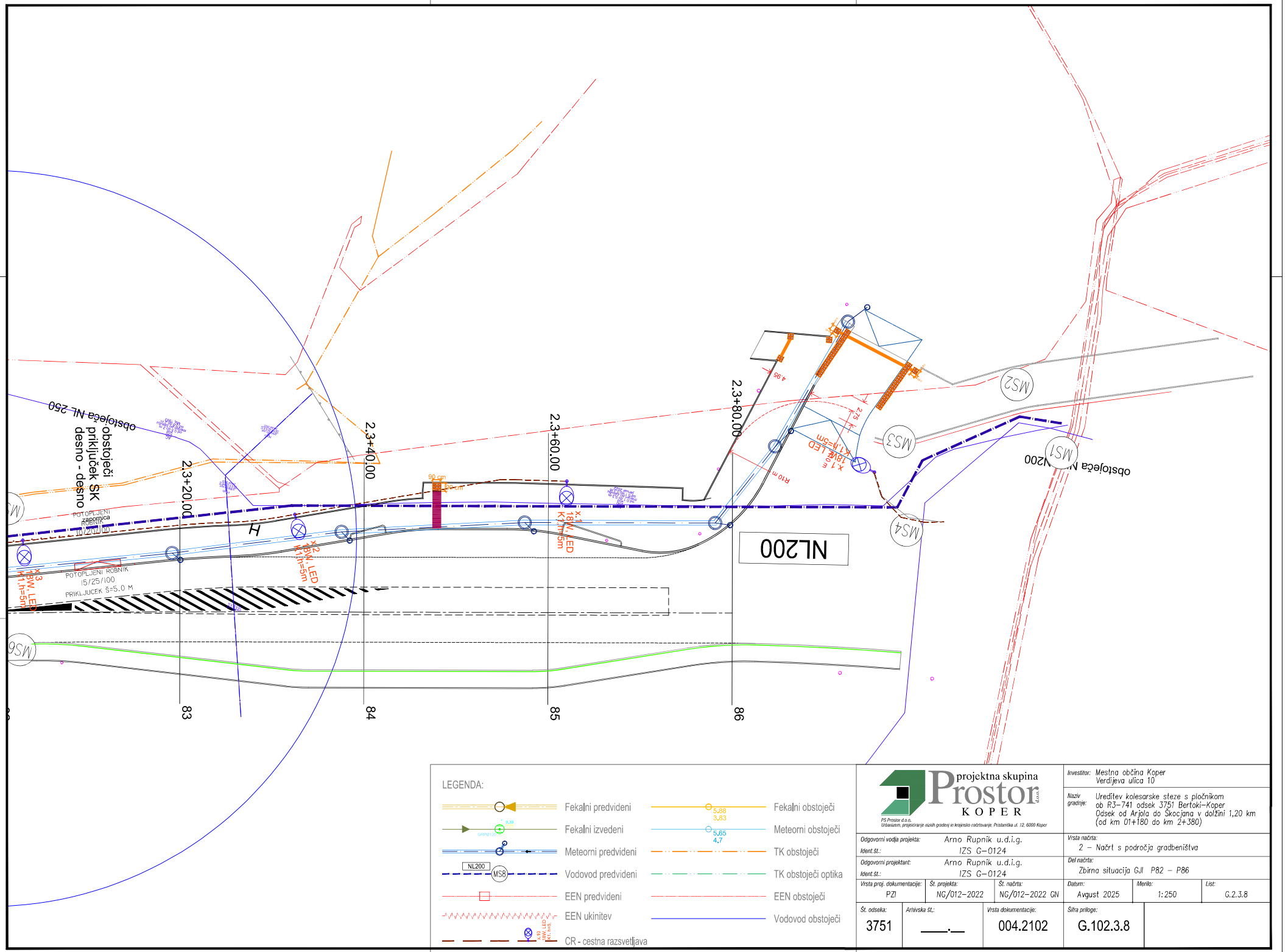

projektna skupina Prostor KOPER d.o.o.

PS Prostor d.o.o.
Urbanizem, projektiranje nizkih gradenj in krajinsko načrtovanje. Pristaniška ul. 12, 6000 Koper

Investitor:	Mestna občina Koper Verdijeva ulica 10
Naziv gradnje:	Ureditev kolesarske steze s pločnikom ob R3-741 odsek 3751 Bertoki-Koper Odsek od Arjola do Škocjana v dolžini 1,20 km (od km 01+180 do km 2+380)
Odgovorni vodja projekta:	Arno Rupnik u.d.i.g.
Ident.št.:	IZS G-0124
Odgovorni projektant:	Arno Rupnik u.d.i.g.
Ident.št.:	IZS G-0124
Vrsta načrta:	2 – Načrt s področja gradbeništva
Del načrta:	Zbirna situacija GJI P82 – P86
Vrsta proj. dokumentacije:	PZI
Št. projekta:	NG/012-2022
Št. načrta:	NG/012-2022 GN
Datum:	Avgust 2025
Merilo:	1:250
List:	G.2.3.8
Št. odseka:	3751
Arhivska št.:	____.__
Vrsta dokumentacije:	004.2102
Šifra priloge:	G.102.3.8

S:\Projekti\Nizke gradnje\NG_012_2022_Kolesarska Skocijan_ Arjol\24_Po Recenziji\2 Načrti\2 Načrt s področja gradbeništva GN\03 Tehnični prikazi\2 Situacije\G.2_Gradbena_Vl2025_po_REC_0526.dwg

projektna skupina Prostor d.o.o. KOPER	vrsta risbe: VZDOLŽNI PREREZ P27 – P38	št. projekta: NG/012-2022	list G.3.1

Št. odseka:	Arhivska št.:	Vrsta dokumentacije:	Šifra priloge:
3751	____ . ___	001.2102	G.103.1

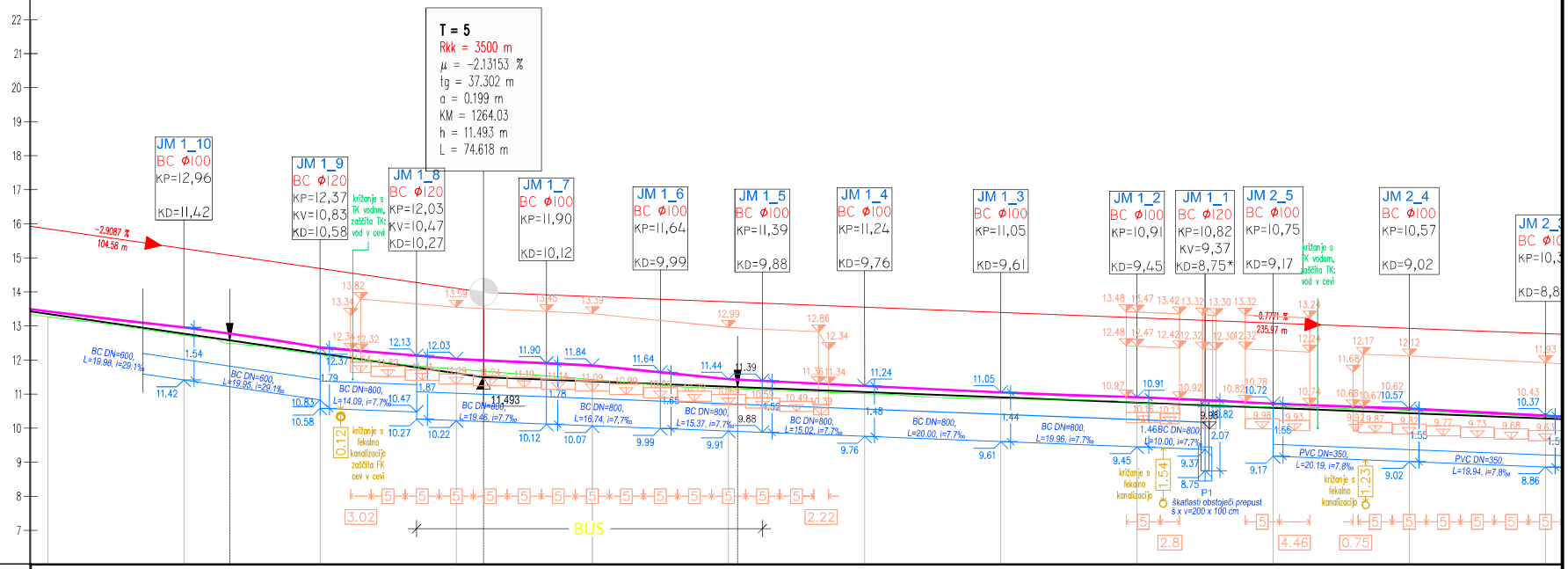

OZNAKE PROFILOV	27	20.000	28	20.000	29	20.000	30	20.000	31	20.000	32	20.000	33	20.000	34	20.000	35	20.000	36	20.000	37	20.000	38
STACIONAŽE	1.2		20.00		40.00		60.00		80.00		1.3		20.00		40.00		60.00		80.00		1.4		20.00
KOTE TERENA	13.273		12.730		12.153		11.735		11.427		11.160		11.010		10.860		10.755		10.628		10.518		10.333
KOTE NIVELETE – ceste	13.355		12.773		12.217		11.768		11.433		11.213		11.058		10.902		10.747		10.591		10.436		10.280
PREME IN KRIVINE – os ceste			A=225.00 L=50.63				R=-1000.00 d=24.83				A=225.00 L=50.63						Prema d=51.33				A=220.00 L=74.46		

S:\Projekti\Nizke gradnje\NG_012_2022_Kolesarska Skocijan_ Arjol\02_Grafični_del\G.3_VP_1_3.dwg

Prostor Koper	vrsta risbe: VZDOLŽNI PREREZ P37 – P53			št. projekta: NG/012-2022	list: G.3.2
št. odseka: 3751	Arhivska št.: ____.___	Vrsta dokumentacije: 001.2102	Šifra priloge: G.103.2		

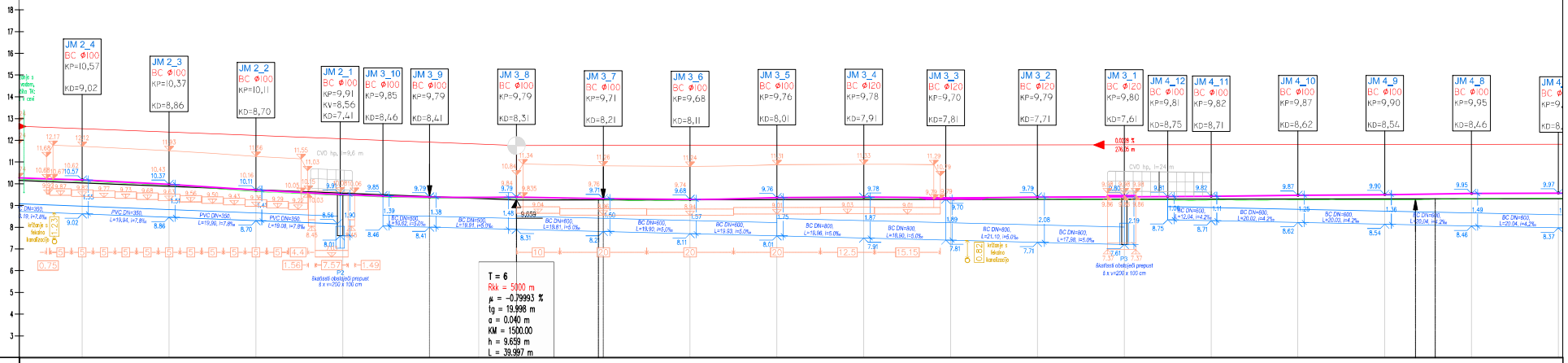

PROFIL-1: OS_1
MERILO 1:500/100

OZNAKE PROFILOV	20.000	37	20.000	38	20.000	39	20.000	40	20.000	41	20.000	42	20.000	43	20.000	44	20.000	45	20.000	46	20.000	47	20.000	48	20.000	49	20.000	50	20.000	51	20.000	52	20.000	53	20.000	54
STACIONAŽE		1.4		20.00		40.00		60.00		80.00		1.5		20.00		40.00		60.00		80.00		1.6		20.00		40.00		60.00		80.00		1.7		20.00		40.00
KOTE TERENA		10.518		10.333		10.047		9.862		9.746		9.741		9.675		9.640		9.725		9.736		9.691		9.709		9.670		9.653		9.653		9.663		9.705		9.720
KOTE NIVELETE – ceste		10.436		10.280		10.125		9.970		9.814		9.699		9.663		9.668		9.672		9.677		9.682		9.686		9.691		9.695		9.700		9.704		9.705		9.686
PREME IN KRIVINE – os ceste				A=220.00 L=74.46				R=-650.00 d=39.65								A=260.00 L=104.00						Prema d=22.01								A=500.00 L=138.89					

Prostor SOPER	vrsta risbe: VZDOLŽNI PREREZ P53 – P70		št. projekta: NG/012-2022	list: G.3.3
št. odseka: 3751	Arhivska št.: ____.__	Vrsta dokumentacije: 001.2102	Situ priloge: G.103.3	

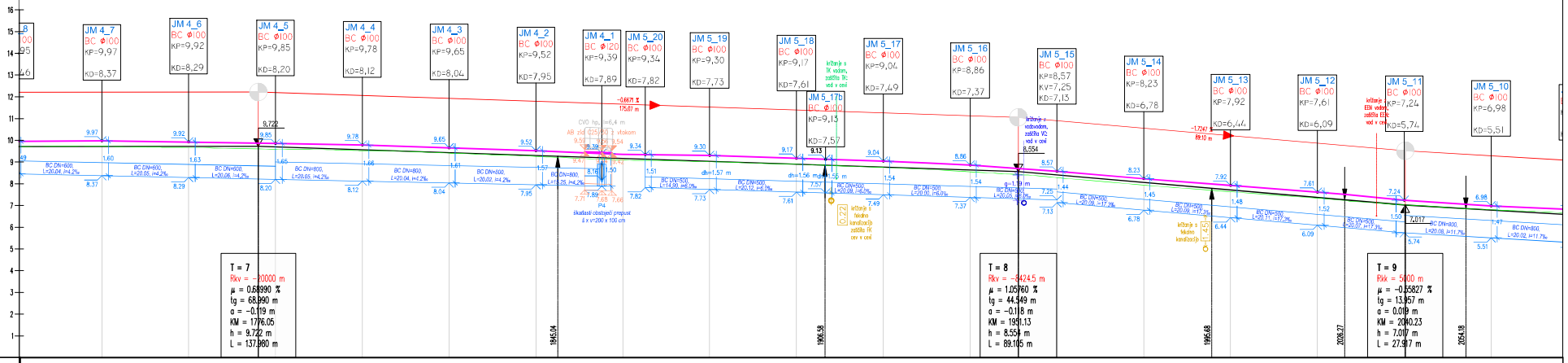

OZNAKE PROFILOV	20.000	54	20.000	55	20.000	56	20.000	57	20.000	58	20.000	59	20.000	60	20.000	61	20.000	62	20.000	63	20.000	64	20.000	65	20.000	66	20.000	67	20.000	68	20.000	69	20.000	70	20.000
STACIONAŽE		40.00		60.00		80.00		1.8		20.00		40.00		60.00		80.00		1.9		20.00		40.00		60.00		80.00		2.0		20.00		40.00		60.00	
KOTE TERENA		9.720		9.670		9.589		9.521		9.408		9.258		9.085		9.010		8.888		8.748		8.550		8.280		7.935		7.631		7.339		7.027		6.803	
KOTE NIVELETE – ceste		9.686		9.648		9.590		9.511		9.413		9.294		9.162		9.028		8.895		8.751		8.592		8.325		8.041		7.711		7.366		7.040		6.786	
PREME IN KRIVINE – os ceste				R=+1800.00 d=19.29		A=400.00 L=88.89								Prema d=7.58		A=125.00 L=17.36		R=+900.00 d=11.09		A=125.00 L=17.36		Prema d=14.87		A=200.00 L=26.67				R=+1500.00 d=87.17						A=200.00 L=26.67	

Prostor SOPER	vrsta risbe: VZDOLŽNI PREREZ P70 – P87	št. projekta: NG/012-2022	list: G.3.4
št. odseka: 3751	Arhivska št.: ___.___	Vrsta dokumentacije: 001.2102	Situ priloge: G.103.5

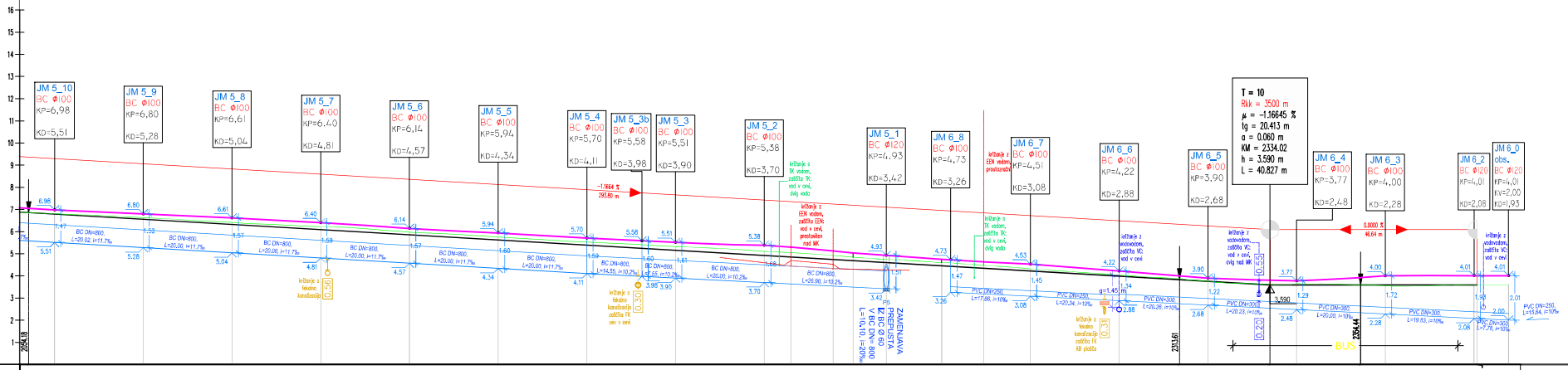

PROFIL-1: OS_1
MERILO 1:500/100

0.00

OZNAKE PROFILOV	70	20.000	71	20.000	72	20.000	73	20.000	74	20.000	75	20.000	76	20.000	77	20.000	78	20.000	79	20.000	80	20.000	81	20.000	82	20.000	83	20.000	84	20.000	85	20.000	8687
STACIONAŽE	60.00		80.00		2.1		20.00		40.00		60.00		80.00		2.2		20.00		40.00		60.00		80.00		2.3		20.00		40.00		60.00		80.00	0.013
KOTE TERENA	6.803		6.629		6.411		6.276		5.973		5.753		5.522		5.325		5.108		4.942		4.599		4.318		4.035		3.750		3.658		3.556		3.568	3.568
KOTE NIVELETE – ceste	6.766		6.553		6.320		6.086		5.853		5.620		5.387		5.153		4.920		4.687		4.453		4.220		3.987		3.759		3.620		3.590		3.590	3.590
PREME IN KRIVINE – os ceste	A=200.00 L=-26.67		Prema d=167.63																		A=120.00 L=38.40		R=+375.00 d=6.60		A=120.00 L=38.40				Prema d=54.23				

KPP mešane površine za kolesarje in pešce
za območje v naselju V ≤ 50 km/h od P66 do P77

M1:50

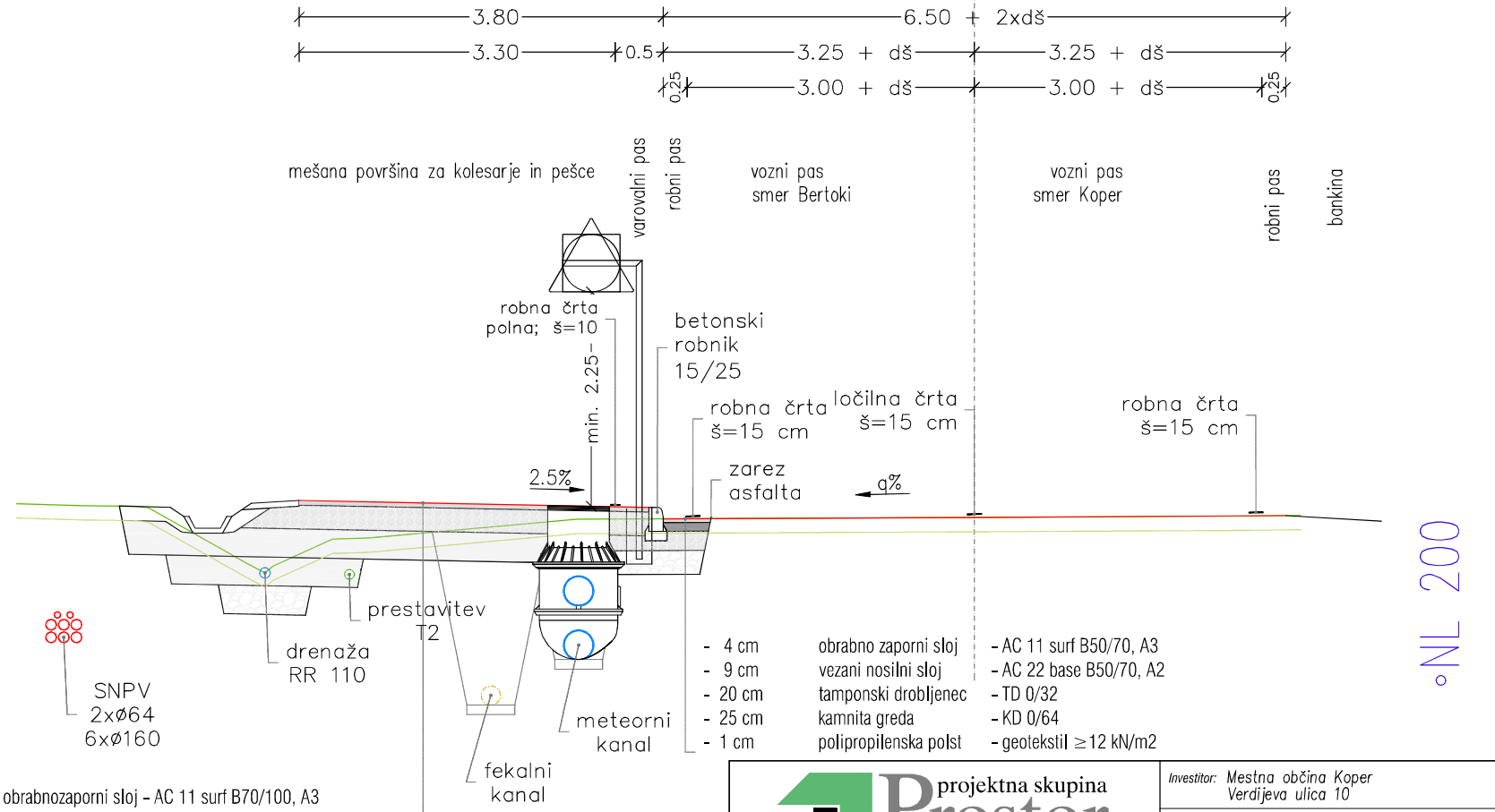

projektna skupina Prostor d.o.o. KOPER
PS Prostor d.o.o.
Urbanizem, projektiranje nizkih gradenj in krajinsko načrtovanje, Pristaniška ul. 12, 6000 Koper

Investitor:	Mestna občina Koper Verdijeva ulica 10
Naziv gradnje:	Ureditev kolesaske steze s pločnikom ob regionalni cesti R3-741 odsek 375 Bertoki-Koper Odsek od Arjola do Škocjana v dolžini 1,20 km (od km 1+200 do km 2+380)
Odgovorni vodja projekta:	Arno Rupnik u.d.i.g.
Ident.št.:	IZS G-0124
Vrsta načrta:	2 – Načrt s področja gradbeništva
Odgovorni projektant:	Arno Rupnik u.d.i.g.
Ident.št.:	IZS G-0124
Del načrta:	Karakteristični prečni prerez v naselju do 50km/h
Vrsta proj. dokumentacije:	PZI
Št. projekta:	NG/012-2022
Št. načrta:	NG/012-2022 GN
Datum:	November 2025
Merilo:	1:50
List:	G.4.1_1
Št. odseka:	3751
Arhivska št.:	____.__
Vrsta dokumentacije:	001.2102
Šifra priloge:	G.101

S: \Projekti\Nizke gradnje\NG_012_2022_Kolesarska Skocijan_ Arjol\24_Po Recenziji\DWG\PP_120_22052025.dwg

KPP mešane površine za kolesarje in pešce
za območje izven naselja V ≤ 70 km/h od P31 do P46

M1:50

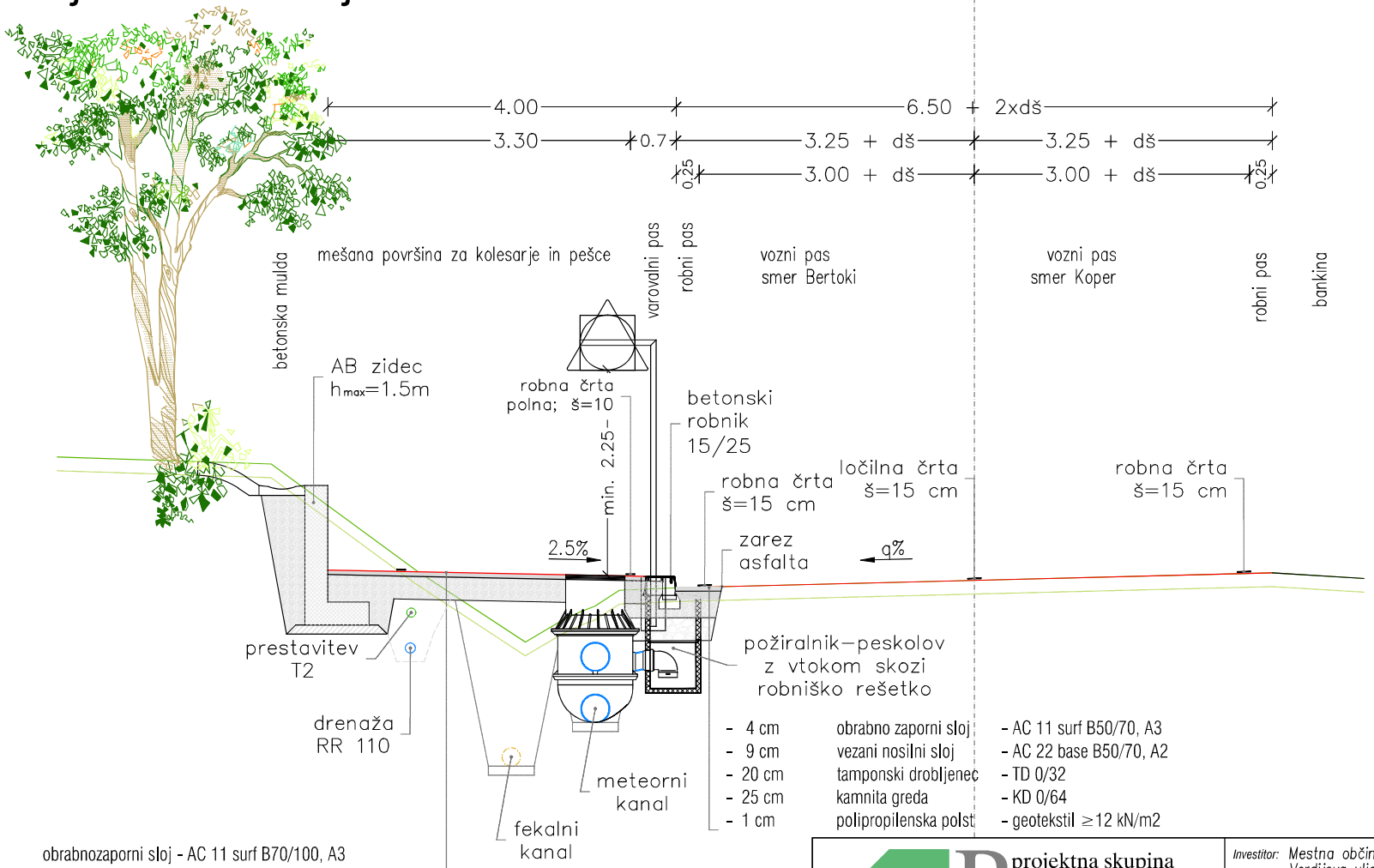

- 4 cm	obrabno zaporni sloj	- AC 11 surf B50/70, A3
- 9 cm	vezani nosilni sloj	- AC 22 base B50/70, A2
- 20 cm	tamponski drobljenec	- TD 0/32
- 25 cm	kamnita greda	- KD 0/64
- 1 cm	polipropilenska polst	- geotekstil ≥12 kN/m2

5 cm	obrabnozaporni sloj - AC 11 surf B70/100, A3
30 cm	tamponski drobljenec TD32
30 cm	kamnita greda iz zmrzlinsko odpornega materiala (v slojih)
1 cm	polipropilenska polst - geotekstil 10 kN/m2

projektna skupina Prostor d.o.o. KOPER

PS Prostor d.o.o.
Urbanizem, projektiranje nizkih gradenj in krajinsko načrtovanje, Pristaniška ul. 12, 6000 Koper

Investitor: Mestna občina Koper
Verdijeva ulica 10

Naziv gradnje: Ureditev kolesaske steze s pločnikom ob regionalni cesti R3–741 odsek 375 Bertoki–Koper Odsek od Arjola do Škocjana v dolžini 1,20 km (od km 1+200 do km 2+380)

Odgovorni vodja projekta: Arno Rupnik u.d.i.g.
Ident.št.: IZS G–0124

Odgovorni projektant: Arno Rupnik u.d.i.g.
Ident.št.: IZS G–0124

Vrsta načrta: 2 – Načrt s področja gradbeništva

Del načrta: Karakteristični prečni prerez izven naselja do 70 km/h

Vrsta proj. dokumentacije:	Št. projekta:	Št. načrta:	Datum:	Merilo:	List:
PZI	NG/012–2022	NG/012–2022 GN	November 2025	1:50	G.4.1_2

Št. odseka:	Arhivska št.:	Vrsta dokumentacije:	Šifra priloge:
3751	____.__	001.2102	G.101

S: \Projekti\Nizke gradnje\NG_012_2022_Kolesarska Skocijan_ Arjol\24_Po Recenziji\DWG\PP_120_22052025.dwg

S:\Projekti\Nižje gradnje\NG_012_2022_Kolesarska Skocjan - Arje\24_Po Recenziji\2 Načrti\2 Načrt s področja gradbeništva GN\03 Tehnični pri

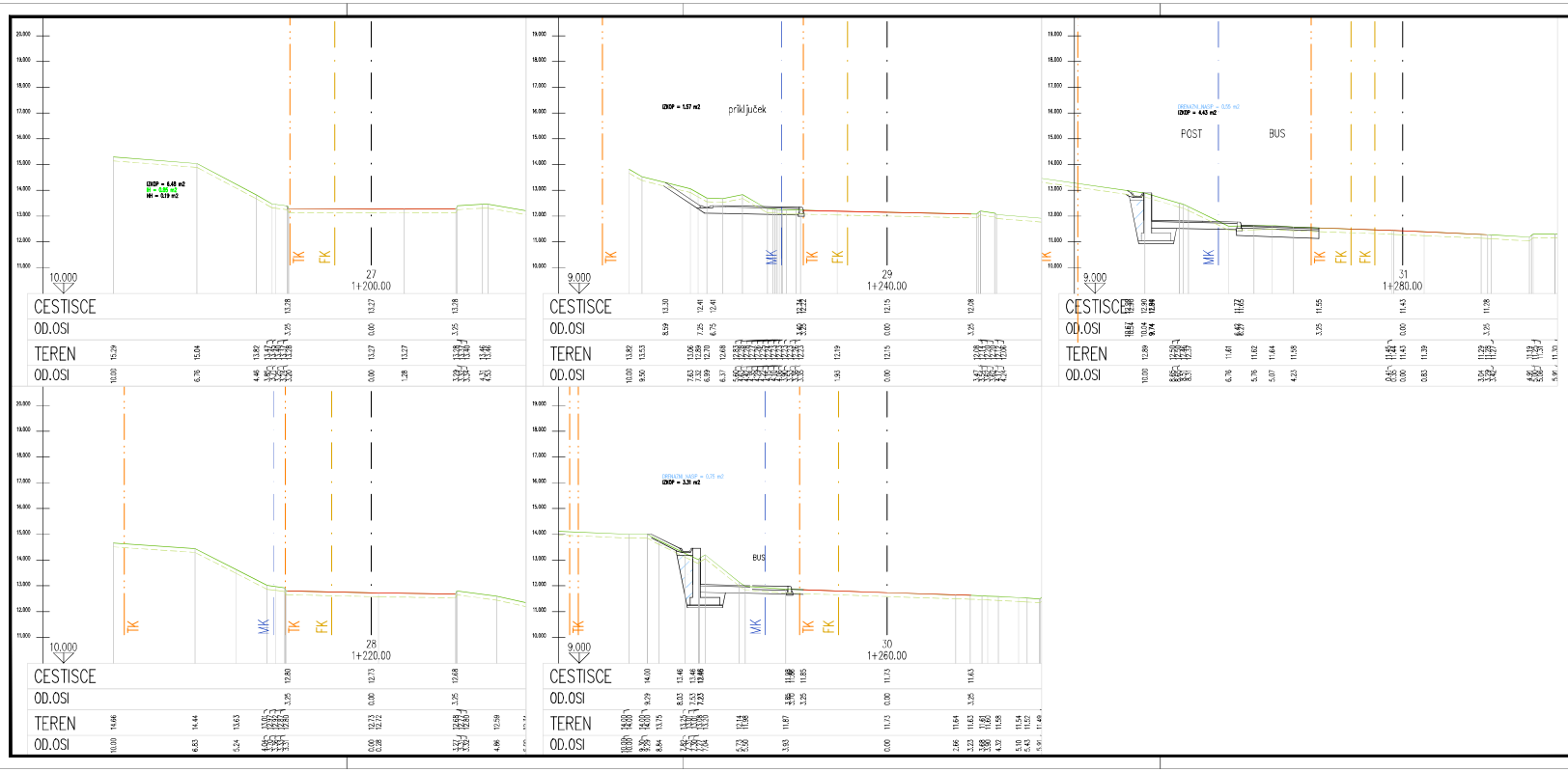

projektna skupina Prostor d.o.o. KOPER

PS Prostor d.o.o.
Obvestilo: projektanska in vsa druga gradiva in reprodukcija varovana z zakonom. Prepovedana uporaba brez dovoljenja avtorja.

Odgovorni vodja projekta:	Arno Rupnik u.d.i.g.
Ident.št.:	IZS G-0124
Odgovorni projektant:	Arno Rupnik u.d.i.g.
Ident.št.:	IZS G-0124

Vrsta proj. dokumentacije:	Št. projekta:	Št. načrta:	Datum:	Merilo:	List:
PZI	NG/012-2022	NG/012-2022 GN	August 2025	1:100	G.4.1

Št. odseka:	Arhivska št.:	Vrsta dokumentacije:	Šifra priloge:
3751	____.__	001.2102	G.104.1

Investitor: Mestna občina Koper
Verdijeva ulica 10

Naziv gradnje: Ureditev kolesarske steze s pločnikom ob regionalni cesti R3-741 odsek 375 Bertoki–Koper Odsek od Arjeja do Škocjana v dolžini 1,20 km (od km 1+200 do km 2+380)

Vrsta načrta: 2 – Načrt s področja gradbeništva

Del načrta: PREČNI PREREZI P27 – P31

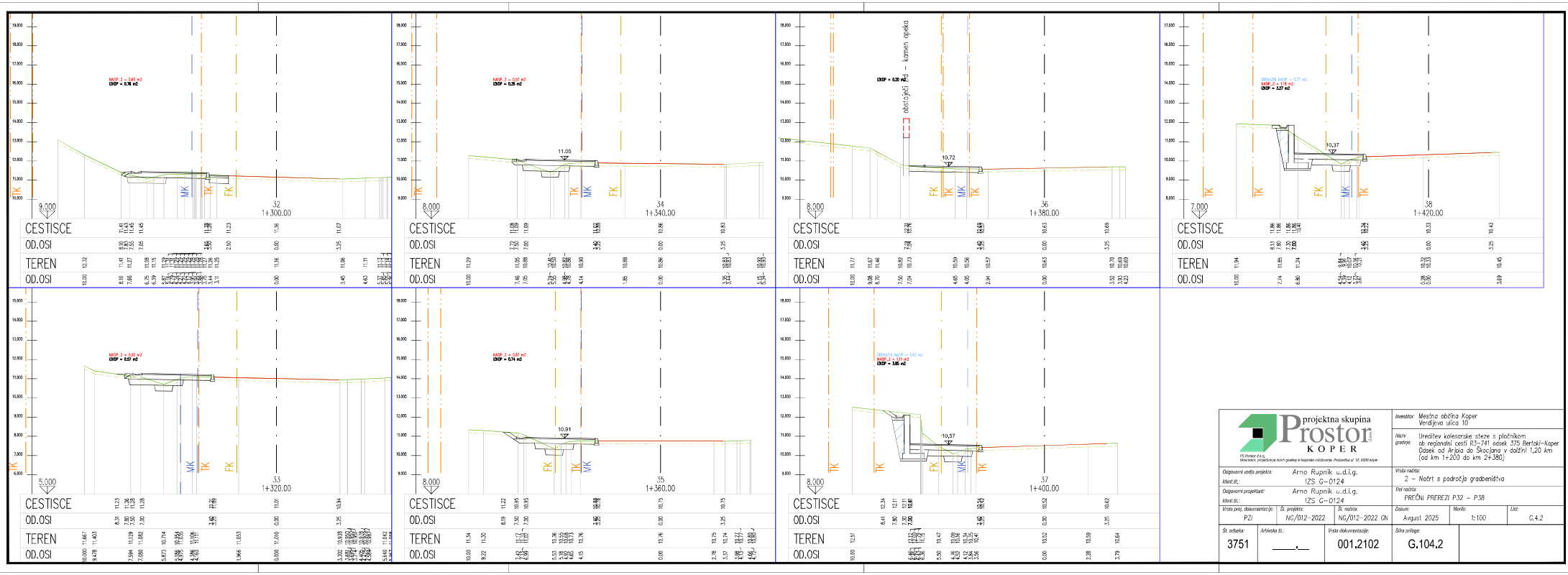

projektna skupina Prostor d.o.o. KOPER				Investitor:	Mestna občina Koper Verdijeva ulica 10
				Naziv gradnje:	Ureditev kolesarske steze s pločnikom ob regionalni cesti R3-741 odsek 375 Bertoki–Koper Odsek od Arjeja do Škocjana v dolžini 1,20 km (od km 1+200 do km 2+380)
Odgovorni vodja projekta:	Arno Rupnik u.d.i.g.			Vrsta načrta:	2 – Načrt s področja gradbeništva
Ident.št.:	IZS G-0124				
Odgovorni projektant:	Arno Rupnik u.d.i.g.			Del načrta:	PREČNI PREREZI P.32 – P.38
Ident.št.:	IZS G-0124				
Vrsta proj. dokumentacije:	PZI	Št. projekta:	NC/012-2022	Št. načrta:	NG/012-2022 GN
Datum:	Avgust 2025	Merilo:	1:100	List:	G.4.2
Št. odseka:	3751	Arhivska št.:	____.__	Vrsta dokumentacije:	001.2102
Šifra priloge:	G.104.2				

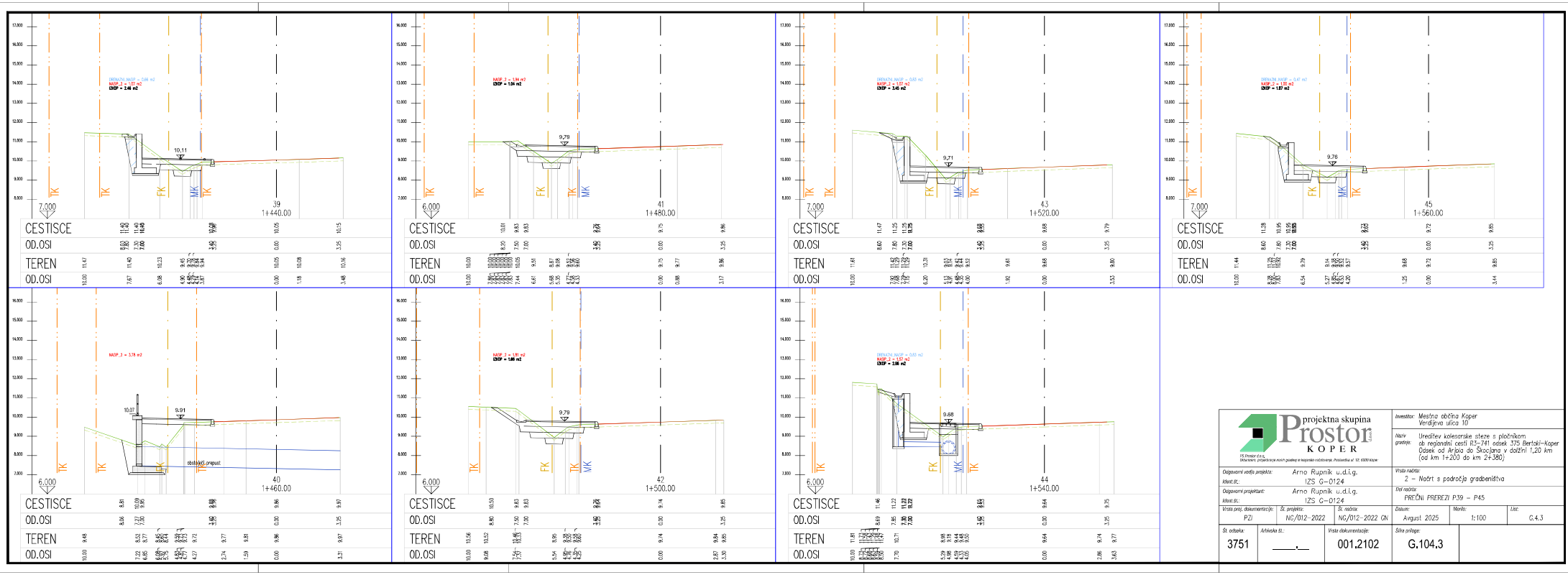

projektna skupina Prostor d.o.o. KOPER

PS Prostor d.o.o.
Obvladovalec projektiranja vseh področij in nepremakljivo premoženje. Pristaniška ul. 17, 6000 Koper

Odgovorni vodja projekta:	Arno Rupnik u.d.i.g.				
Ident.št.:	IZS G-0124				
Odgovorni projektant:	Arno Rupnik u.d.i.g.				
Ident.št.:	IZS G-0124				
Vrsta proj. dokumentacije:	Št. projekta:	Št. načrta:	Datum:	Merilo:	List:
PZI	NC/012-2022	NG/012-2022 GN	Avgust 2025	1:100	G.4.3
Št. odseka:	Arhivska št.:	Vrsta dokumentacije:	Slika priloge:		
3751	____.__	001.2102	G.104.3		

Investitor: Mestna občina Koper
Verdijeva ulica 10

Naziv gradnje: Ureditev kolesarske steze s pločnikom ob regionalni cesti R3-741 odsek 375 Bertoki–Koper Odsek od Arjeja do Škocjana v dolžini 1,20 km (od km 1+200 do km 2+380)

Vrsta načrta: 2 – Načrt s področja gradbeništva

Del načrta: PREČNI PREREZI P.39 – P.45

4 Razpis_opremaNAVPE_3360_2022_Kolesarska Skocjan - Arjo\24_Po Recenziji\2 Načrti\2 Načrt s področja gradbeništva GN\03 Tehnični pri

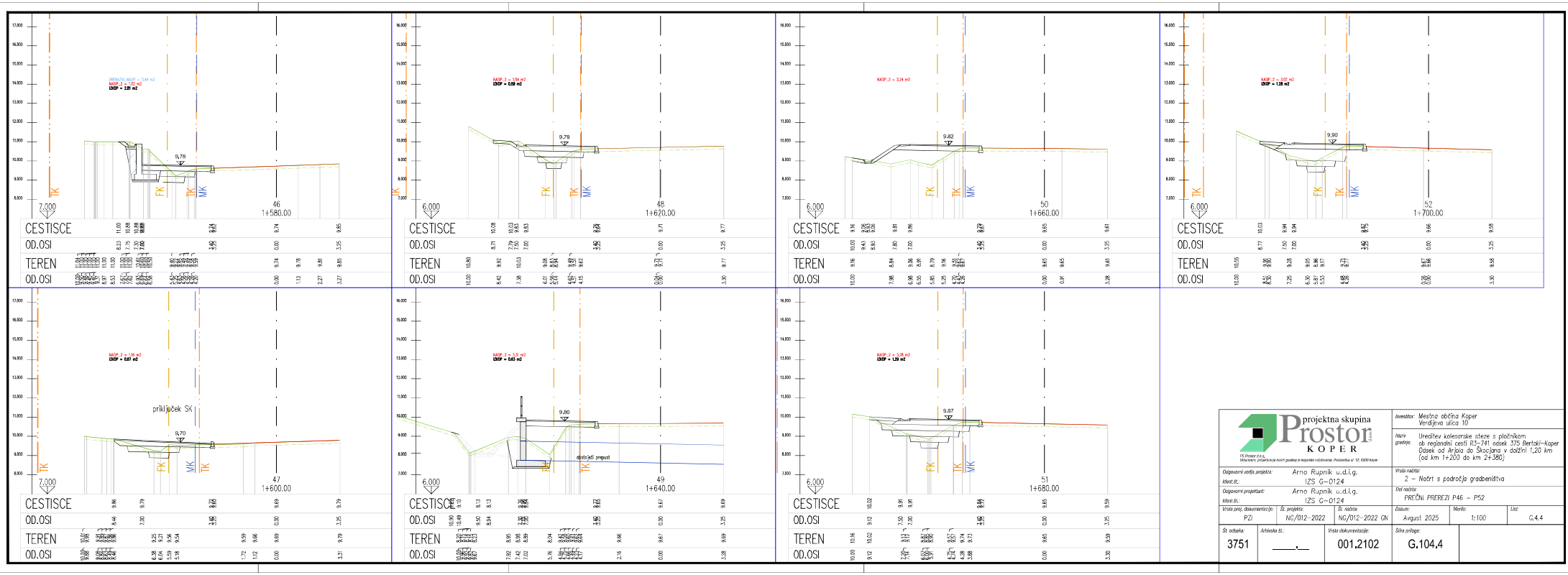

projektna skupina Prostor d.o.o. KOPER

PS Prostor d.o.o., Strunjanska cesta 3, 6320 Portorož
Družba za projektiranje, inženiring in svetovanje na področju prostorskega načrtovanja

Odgovorni vodja projekta: Arno Rupnik u.d.i.g.	Investitor: Mestna občina Koper, Verdijeva ulica 10
Ident.št.: IZS G-0124	Naziv gradnje: Ureditev kolesarske steze s pločnikom ob regionalni cesti R3-741 odsek 375 Bertoki–Koper, Odsek od Arlja do Škocjana v dolžini 1,20 km (od km 1+200 do km 2+380)
Odgovorni projektant: Arno Rupnik u.d.i.g.	Vrsta načrta: 2 – Načrt s področja gradbeništva
Ident.št.: IZS G-0124	Del načrta: PREČNI PREREZI P46 – P52
Vrsta proj. dokumentacije: PZI / Št. projekta: NC/012-2022 / Št. načrta: NC/012-2022 GN	Datum: Avgust 2025 / Merilo: 1:100 / List: G.4.4
Št. odseka: 3751 / Arhivska št.: ____.__ / Vrsta dokumentacije: 001.2102	Šifra priloge: G.104.4

S:\Projekti\Nizke gradnje\NG_012_2022_Kolesarska Skocjan - Arje\24_Po Recenziji\2 Načrti\2 Načrt s področja gradbeništva GN\03 Tehnični pri

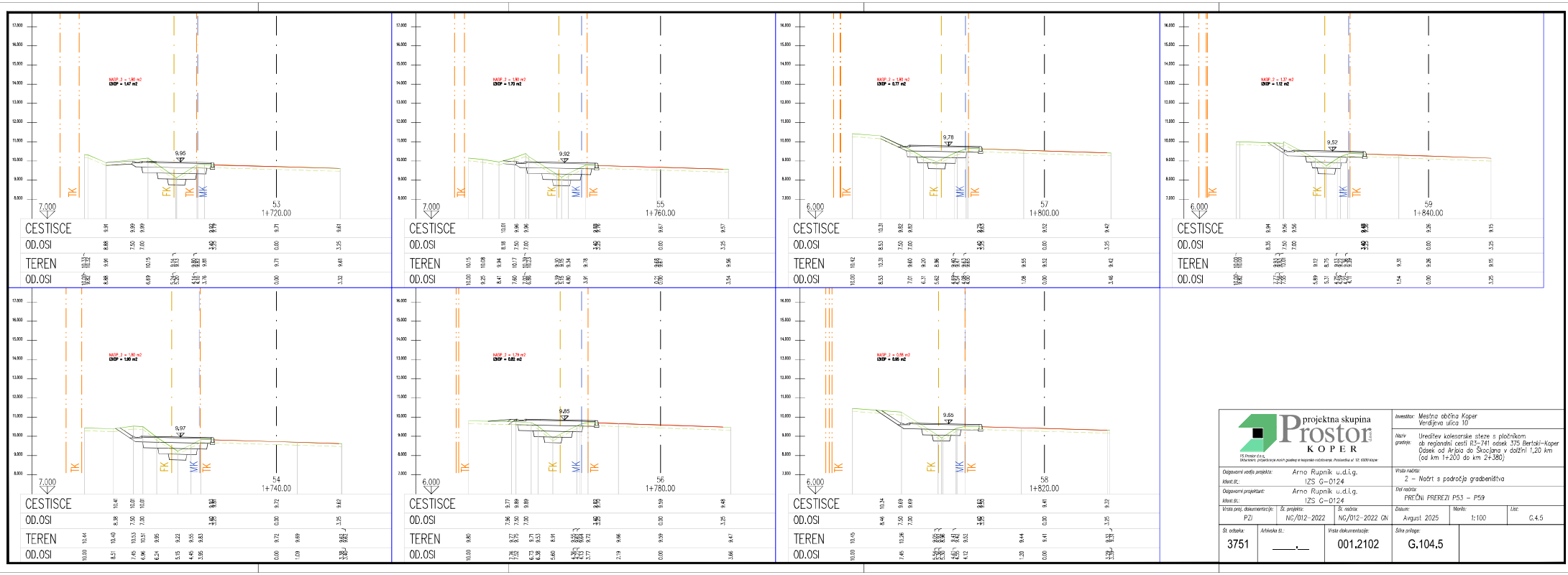

projektna skupina Prostor d.o.o. KOPER

PS Prostor d.o.g., Strokovno, projektantsko in svetovalno podjetje, Pristaniška ul. 17, 6000 Koper

Odgovorni vodja projekta: Arno Rupnik u.d.i.g.	Vrsta načrta: 2 – Načrt s področja gradbeništva
Ident.št.: IZS G-0124	
Odgovorni projektant: Arno Rupnik u.d.i.g.	Del načrta: PREČNI PREREZI P53 – P59
Ident.št.: IZS G-0124	

Vrsta proj. dokumentacije:	Št. projekta:	Št. načrta:	Datum:	Merilo:	List:
PZI	NG/012-2022	NG/012-2022 GN	August 2025	1:100	G.4.5

Št. odseka:	Arhivska št.:	Vrsta dokumentacije:	Slika priloge:
3751	____.__	001.2102	G.104.5

Investitor: Mestna občina Koper
Verdijeva ulica 10

Naziv gradnje: Ureditev kolesarske steze s pločnikom ob regionalni cesti R3-741 odsek 375 Bertoki–Koper Odsek od Arjeja do Škocjana v dolžini 1,20 km (od km 1+200 do km 2+380)

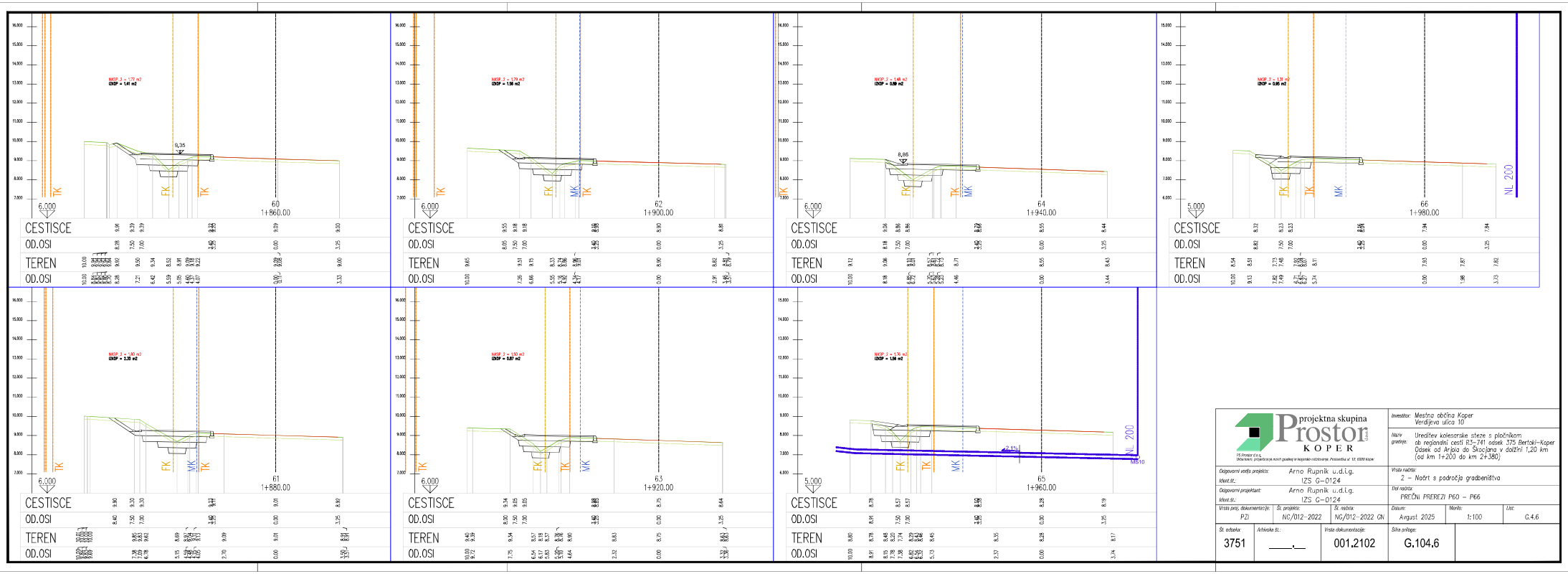

projektna skupina Prostor d.o.o. KOPER

PS Prostor d.o.o., Strokovno projektiranje vseh gradenj in nepremicnin notranjega. Pristaniška ul. 17, 6000 Koper

Odgovorni vodja projekta:	Arno Rupnik u.d.i.g.				
Ident.št.:	IZS G-0124				
Odgovorni projektant:	Arno Rupnik u.d.i.g.				
Ident.št.:	IZS G-0124				
Vrsta proj. dokumentacije:	Št. projekta:	Št. načrta:	Datum:	Merilo:	List:
PZI	NC/012-2022	NG/012-2022 GN	Avgust 2025	1:100	G.4.6

Št. odseka:	Arhivska št.:	Vrsta dokumentacije:	Šifra priloge:
3751	____.__	001.2102	G.104.6

Investitor: Mestna občina Koper
Verdijeva ulica 10

Naziv gradnje: Ureditev kolesarske steze s pločnikom ob regionalni cesti R3-741 odsek 375 Bertoki–Koper Odsek od Arjeja do Škocjana v dolžini 1,20 km (od km 1+200 do km 2+380)

Vrsta načrta: 2 – Načrt s področja gradbeništva

Del načrta: PREČNI PREREZI P60 – P66

4 Projekti\Kolesarska Skocjan - Arje\24_Po Recenziji\2 Načrti\2 Načrt s področja gradbeništva GN\03 Tehnični pri

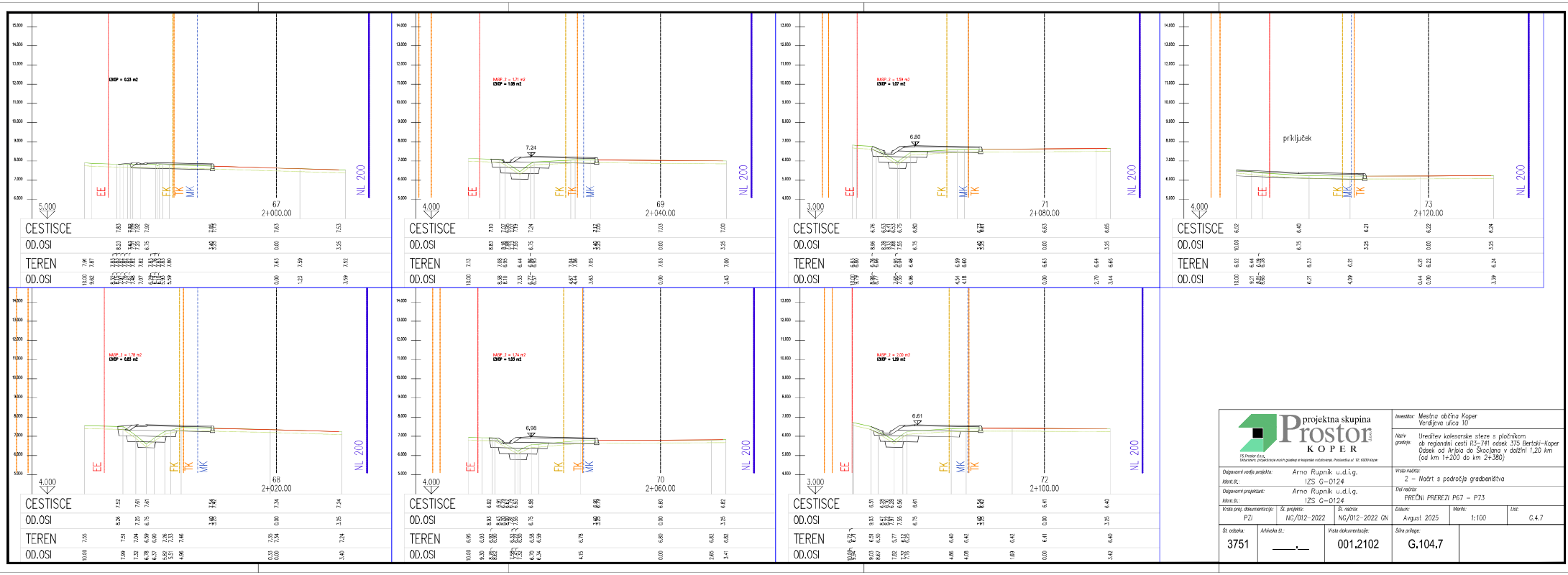

projektna skupina Prostor d.o.o. KOPER

PS Prostor d.o.o.
Izdelovanje projektnih in gradbenih rešitev na področju cestnega prometa, Pristaniška ul. 17, 6000 Koper

Odgovorni vodja projekta:	Arno Rupnik u.d.i.g.
Ident.št.:	IZS G-0124
Odgovorni projektant:	Arno Rupnik u.d.i.g.
Ident.št.:	IZS G-0124

Vrsta proj. dokumentacije:	Št. projekta:	Št. načrta:	Datum:	Merilo:	List:
PZI	NC/012-2022	NG/012-2022 GN	Avgust 2025	1:100	G.4.7

Št. odseka:	Arhivska št.:	Vrsta dokumentacije:	Šifra priloge:
3751	____.__	001.2102	G.104.7

Investitor: Mestna občina Koper
Verdijeva ulica 10

Naziv gradnje: Ureditev kolesarske steze s pločnikom ob regionalni cesti R3-741 odsek 375 Bertoki–Koper Odsek od Arjeja do Škocjana v dolžini 1,20 km (od km 1+200 do km 2+380)

Vrsta načrta: 2 – Načrt s področja gradbeništva

Del načrta: PREČNI PREREZI P67 – P73

4 Revizija projekta NAPRE 3360_2022_Kolesarska Škocjan - Arjeh\24_Po Recenziji\2 Načrti\2 Načrt s področja gradbeništva GN\03 Tehnični pri

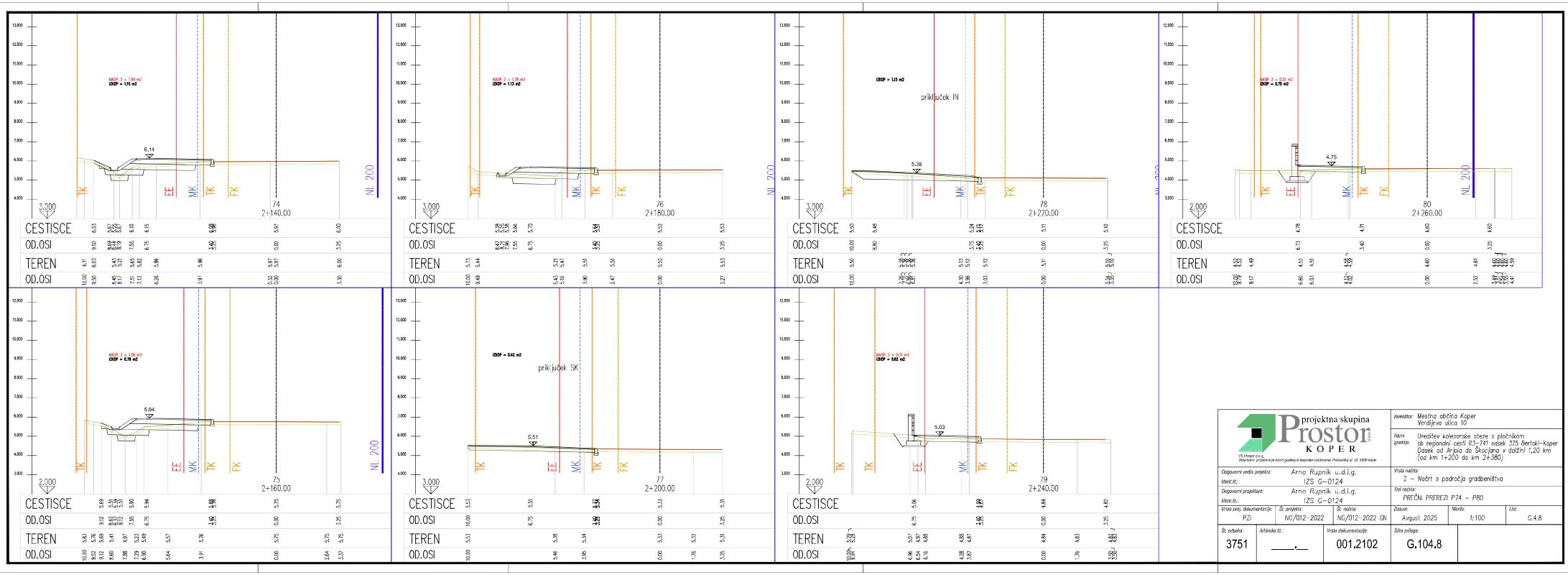

projektna skupina Prostor d.o.o. KOPER

PS Prostor d.o.o., Strunanova, projektiranje vseh gradenj in nepremakn nastitvenega. Prvoslavlja ul. 17, 6000 Koper

Investitor:	Mestna občina Koper Verdijeva ulica 10
Naziv gradnje:	Ureditev kolesarske steze s pločnikom ob regionalni cesti R3-741 odsek 375 Bertoki–Koper (odsek od Arjeja do Škocjana v dolžini 1,20 km (od km 1+200 do km 2+380)
Odgovorni vodja projekta:	Arno Rupnik u.d.i.g. IZS G–0124
Odgovorni projektant:	Arno Rupnik u.d.i.g. IZS G–0124
Vrsta načrta:	2 – Načrt s področja gradbeništva
Del načrta:	PREČNI PREREZI P74 – P80
Vrsta proj. dokumentacije:	PZI
Št. projekta:	NG/012–2022
Št. načrta:	NG/012–2022 GN
Datum:	August 2025
Merilo:	1:100
List:	G.4.8
Št. odseka:	3751
Arhivska št.:	____.__
Vrsta dokumentacije:	001.2102
Šifra priloge:	G.104.8

4 Projekti\Kolesarska_Skocjan_Arja\24_Po Recenziji\2 Načrti\2 Načrt s področja gradbeništva GN\03 Tehnični pri

S:\Projekti\Nizke gradnje\NG_012_2022_Kolesarska Skocjan - Arje\24_Po Recenziji\2 Načrti\2 Načrt s področja gradbeništva GN\03 Tehnični pri

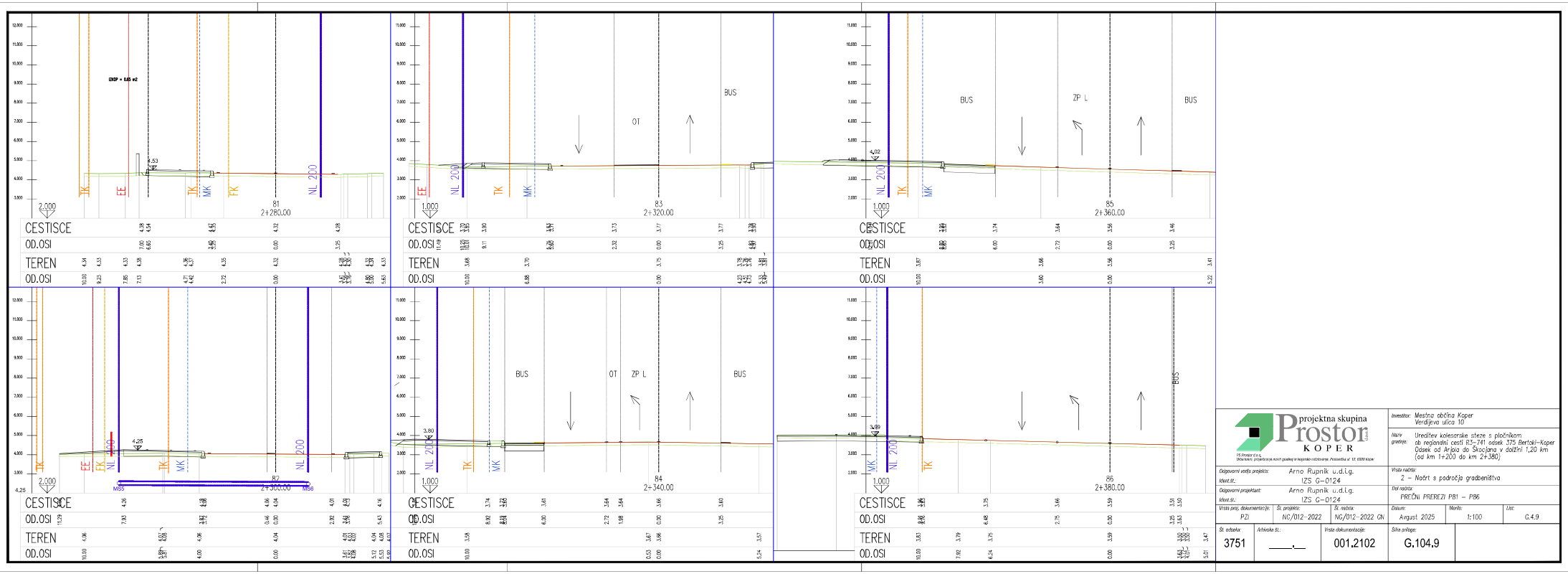

projektna skupina Prostor KOPER d.o.o.

PS Prostor d.o.o.
Ulica Vere, projektiranje in nadzor gradenj in nepremakn nin Verdijeva ul. 10, 6000 Koper

Investitor:	Mestna občina Koper Verdijeva ulica 10
Naziv gradnje:	Ureditev kolesarske steze s pločnikom ob regionalni cesti R3-741 odsek 375 Bertoki–Koper Odsek od Arjeja do Škocjana v dolžini 1,20 km (od km 1+200 do km 2+380)
Odgovorni vodja projekta:	Arno Rupnik u.d.i.g. IZS G–0124
Odgovorni projektant:	Arno Rupnik u.d.i.g. IZS G–0124
Vrsta načrta:	2 – Načrt s področja gradbeništva
Del načrta:	PREČNI PREREZI PB1 – PB6
Vrsta proj. dokumentacije:	PZI
Št. projekta:	NG/012–2022
Št. načrta:	NG/012–2022 GN
Datum:	August 2025
Merilo:	1:100
List:	G.4.9
Št. odseka:	3751
Arhivska št.:	____.__
Vrsta dokumentacije:	001.2102
Šifra priloge:	G.104.9

S:\Projekti\Nizke gradnje\NG_012_2022_Kolesarska Skocjan_ Arjpl\02_Grafični_del\05_Detajli\Detalj zidov med profiloma P35 in P37.dwg

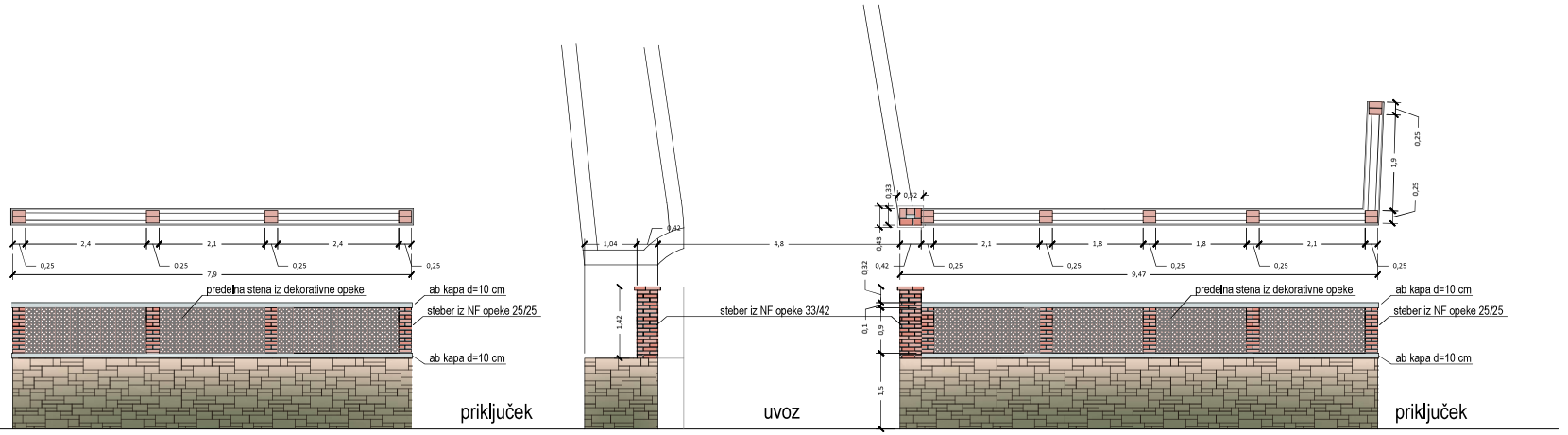



Proizvajalec:
SO.LA.VA spa - Via Urbinese 45/I - 52026
Castelfranco/Piandiscò - Arezzo - PI 00090490517
REA di Arezzo n.28292
info@solava.it
+39 055 9156556
www.solava.it

projektna skupina Prostor d.o.o. KOPER
PG Prostor d.o.g., Obrtniškem, projektiranje vodnih gradenj in krajinsko načrtovanje, Prisojna ulica 12, 6000 Koper

Investitor: Mestna občina Koper
Verdijeva ulica 10

Objekt: Ureditev kolesarske steze ob regionalni cesti R3-741 odsek 375 Bertoki-Koper
Odsek od Arjeja do Škocjana v dolžini 1,60 km
(od km 0+730 do km 2+380)

Odgovorni vodja projekta: Arno Rupnik u.d.i.g.
Ident.št.: IZS G-0124
Odgovorni projektant: Arno Rupnik u.d.i.g.
Ident.št.: IZS G-0124

Vrsta načrta: 2 – Načrt s področja gradbeništva
Del načrta: Detalj zidov med profiloma P35 in P37

Vrsta proj. dokumentacije:	Št. projekta:	Št. načrta:	Datum:	Merilo:	List:
PZI	NG/012-2022	NG/012-2022	Marec 2023	1:50	G.5.1.6

Št. odseka:	Arhivska št.:	Vrsta dokumentacije:	Šifra priloge:
3751	____.__	001.2102	G.105.1.6

BC ø50cm

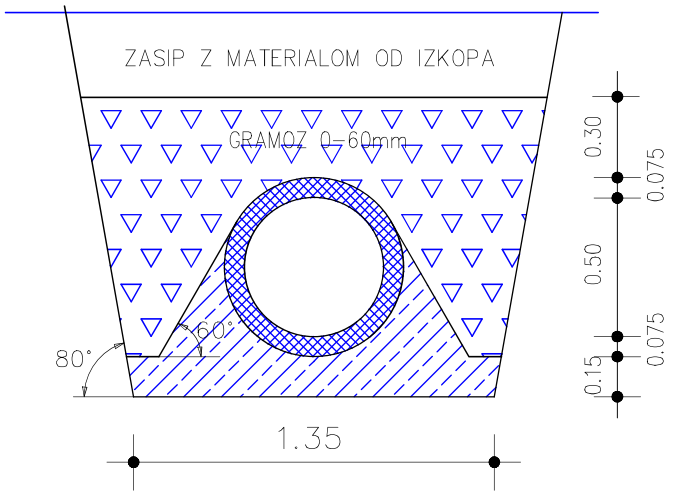

MB10 0.35m2
GRAMOZ 1.02m2

BC ø60cm

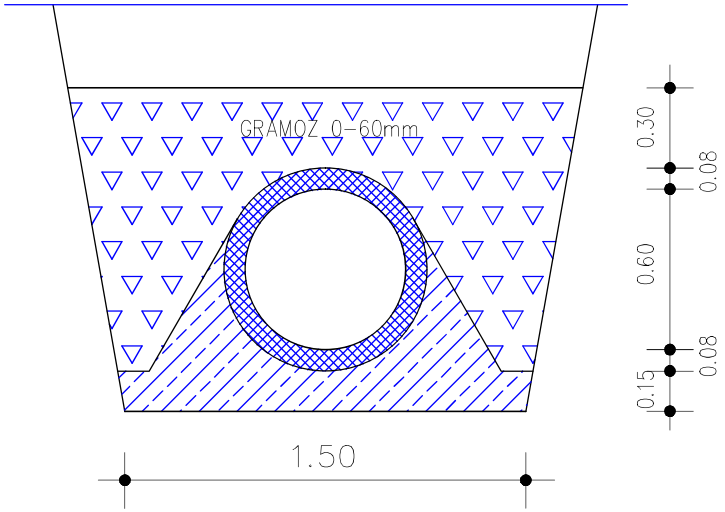

MB10 0.43m2
GRAMOZ 1.19m2

BC ø80cm

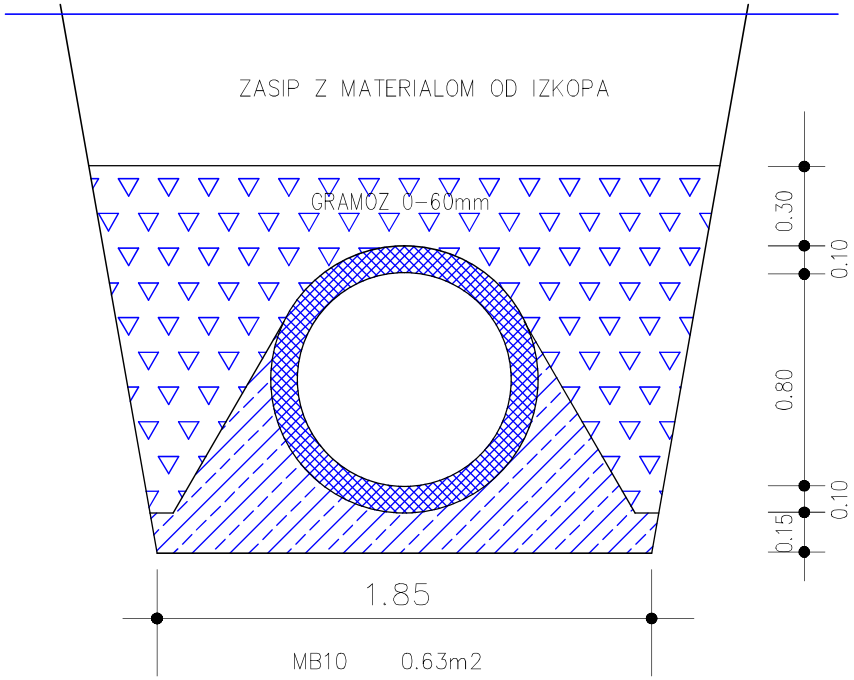

MB10 0.63m2
GRAMOZ 1.36m2

projektna skupina Prostor d.o.o. KOPER	Detajl polaganja betonske cevi ø50, ø60, ø80 z obbetoniranjem	Št. projekta NG/012-2022	Št. lista G.5.3.1

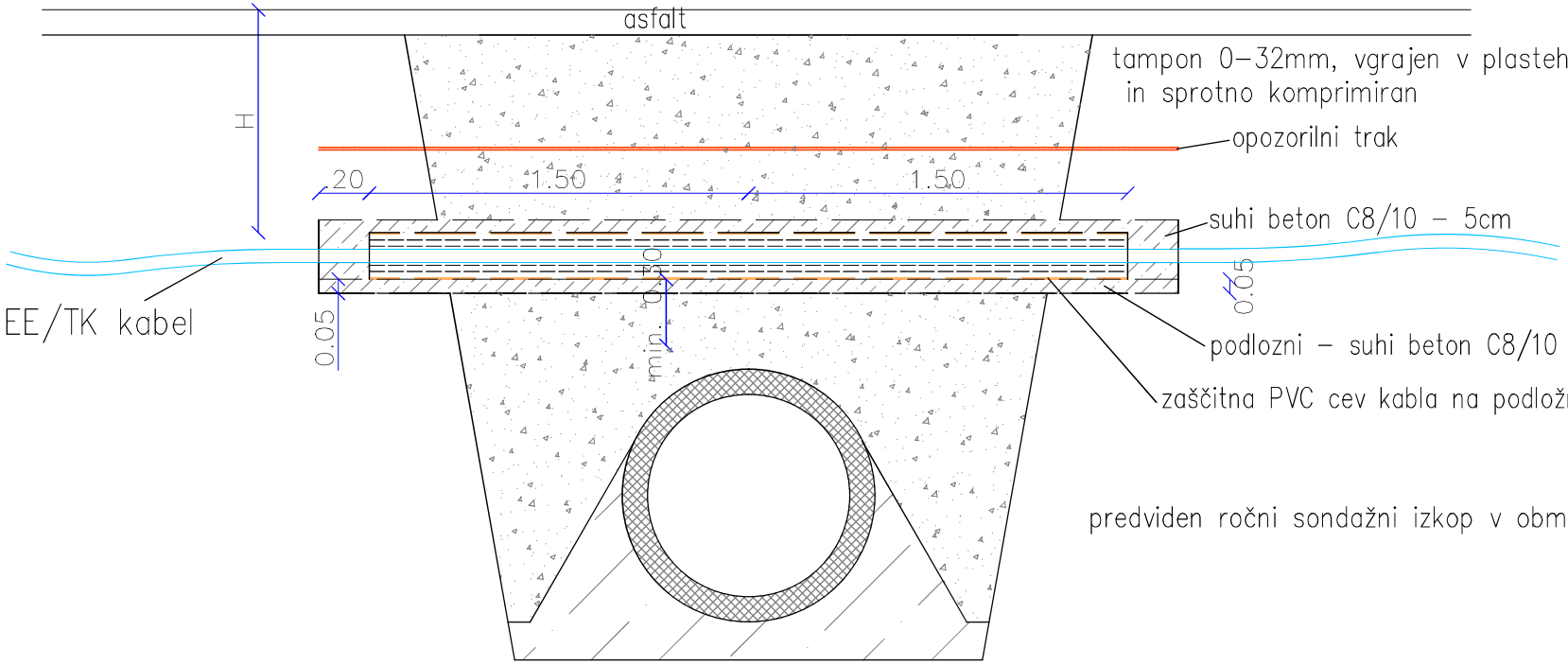

DETAJL KRIŽANJA M 1:20
ENERGETSKI/TK KABLI NAD KANALIZACIJO

S:\Projekti\Nizke gradnje\NG_012_2022_Kolesarska Skocijan_ Arjol\02_Grafični_del\05_Detajli\Detajli križanja EE_TK_vodovod.dwg

projektna skupina Prostor d.o.o. KOPER	DETAJL KRIŽANJA ENERGETSKI/TK KABLI NAD KANALIZACIJO M 1:20	št. projekta: NG/012–2022	list G.5.3.1

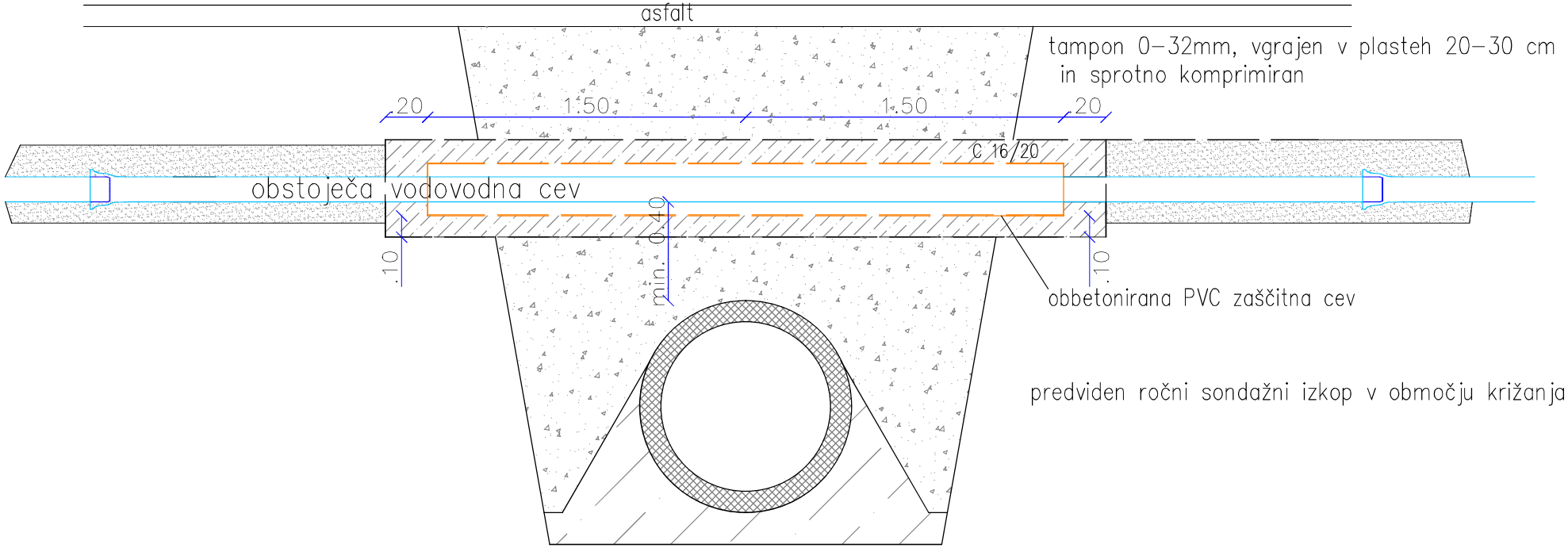

DETAJL KRIŽANJA M 1:20
VODOVOD NAD KANALIZACIJO

S:\Projekti\Nizke gradnje\NG_012_2022_Kolesarska Skocijan_ Arja\02_Grafični_del\05_Detajli\Detajli križanja EE_TK_vodovod.dwg

projektna skupina Prostor d.o.o. KOPER	DETAJL KRIŽANJA VODOVOD NAD KANALIZACIJO M 1:20	št. projekta: NG/012–2022	list G.5.3.2

DETAJL POLAGANJA PVC CEVI, NA PODLOŽNI BETON

M 1:20

UPOŠTEVAN JE:
–SLOVENSKI STANDARD SIST EN 1610:
Gradnja in preiskušanje vodov in kanalov za odpadno vodo.
–EVROPSKI STANDARD EN 1401–1 (PVC cevi)

PVC dn 200mm

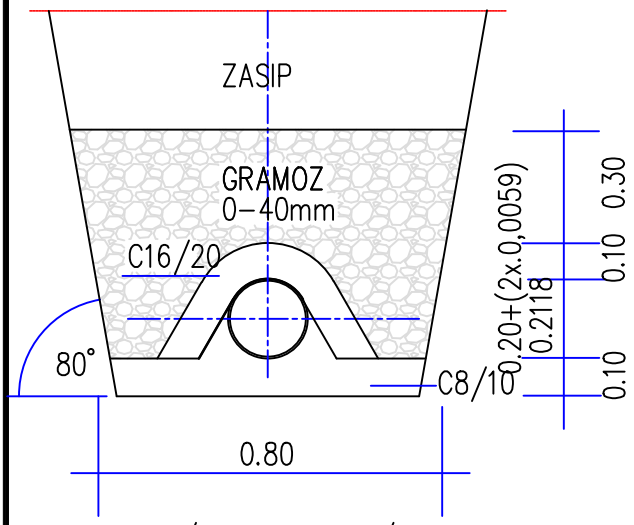

C8/10 0.10m2/m1
C16/20 0.10m2/m1
GRAMOZ 0,45m2/m1

PVC dn 250mm

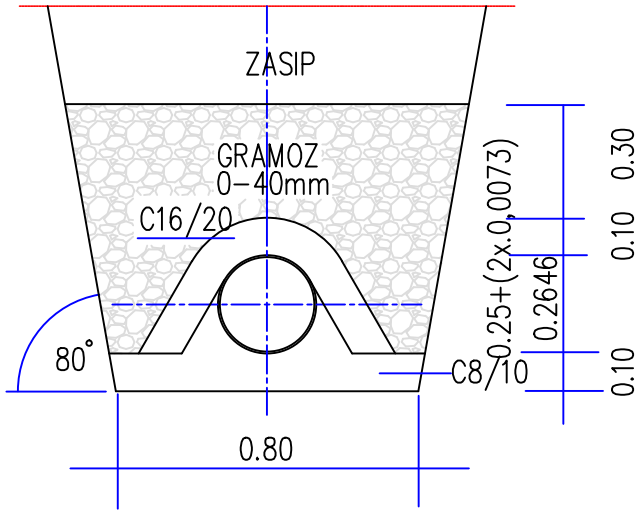

C8/10 0.11m2/m1
C16/20 0.10m2/m1
GRAMOZ 0,46m2/m1

PVC dn 300mm

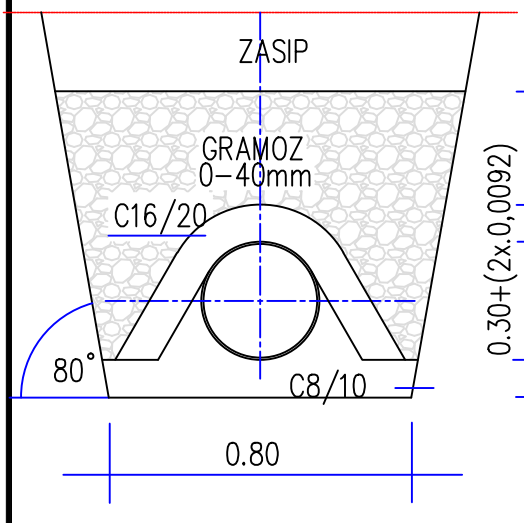

C8/10 0.12m2/m1
C16/20 0.10m2/m1
GRAMOZ 0,47m2/m1

PVC dn 350mm

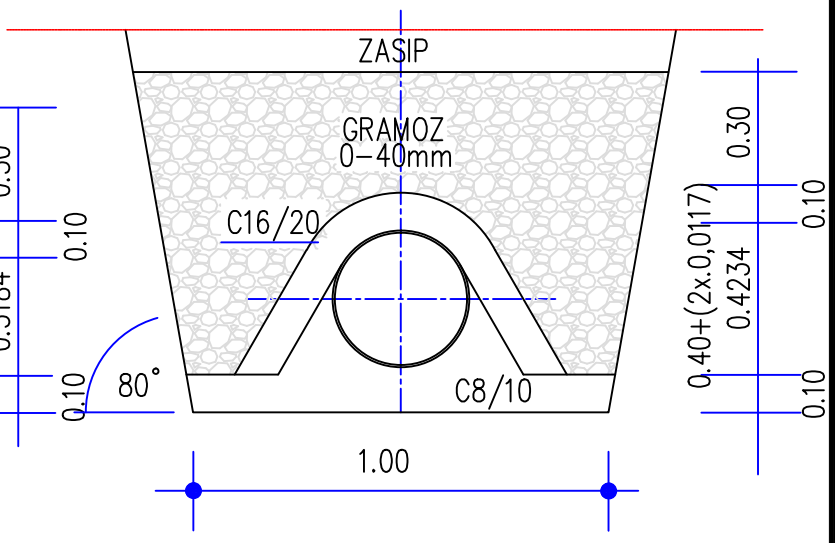

C8/10 0.18m2/m1
C16/20 0.12m2/m1
GRAMOZ 0,75m2/m1

projektna skupina Prostor d.o.o. KOPER	vrsta risbe: DETAJL POLAGANJA PVC CEVI NA PODLOŽNI BETON M 1:20	št. projekta: NG/012–2022	list G.5.3.2

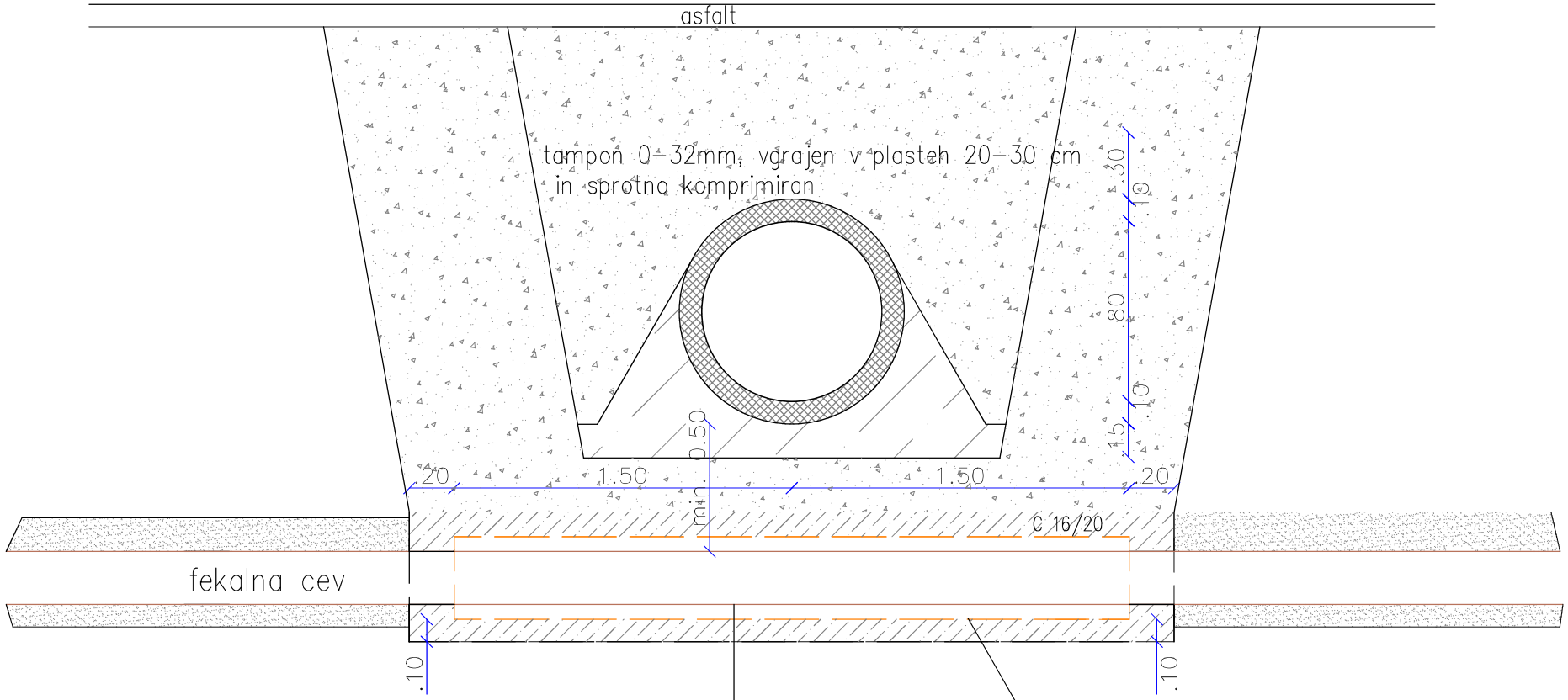

kanalizacijska fekalna cev
v obbetonirani PVC zaščitni cevi z betonom C16/20, 10 cm nad cevjo
na betonski posteljici C8/10, debeline 10cm
v dolžini 3 m

predviden ročni sondažni izkop v območju križanja

DETAJL KRIŽANJA M 1:20
METEORNA KANALIZACIJA NAD FEKALNO KANALIZACIJO

projektna skupina Prostor d.o.o. KOPER	DETAJL KRIŽANJA S FEKALNO KANALIZACIJO M 1:20	št. projekta: NG/012-2022	list G.5.3.3

S:\Projekti\Nizke gradnje\NG_012_2022_Kolesarska Skocijan_ Arja\02_Grafični_del\05_Detajli\Detajli križanja EE_TK_vodovod.dwg

DETAJL REVIZIJSKEGA JAŠKA IZ BETONSKE CEVI ø80 cm
M 1:20

PREREZ A–A:

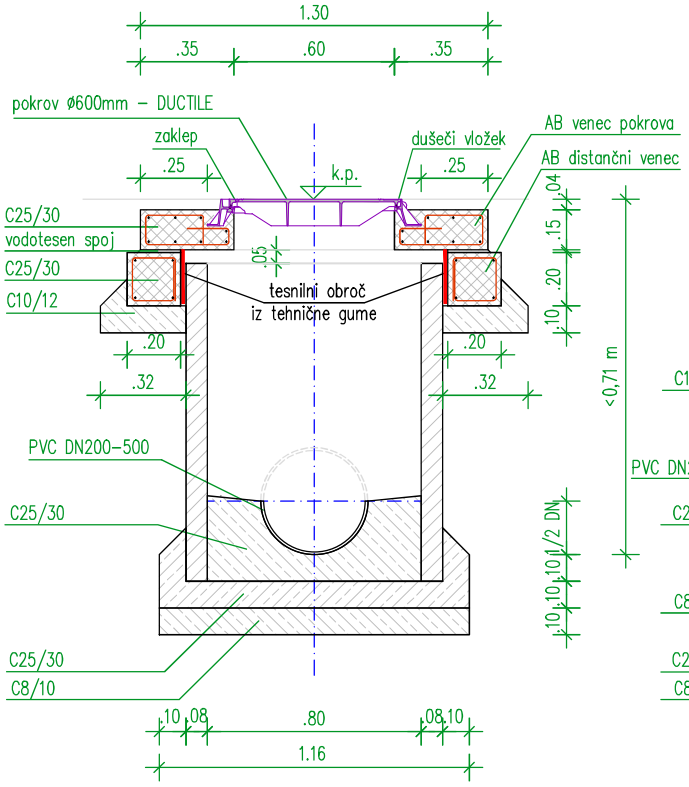

PREREZ B–B:

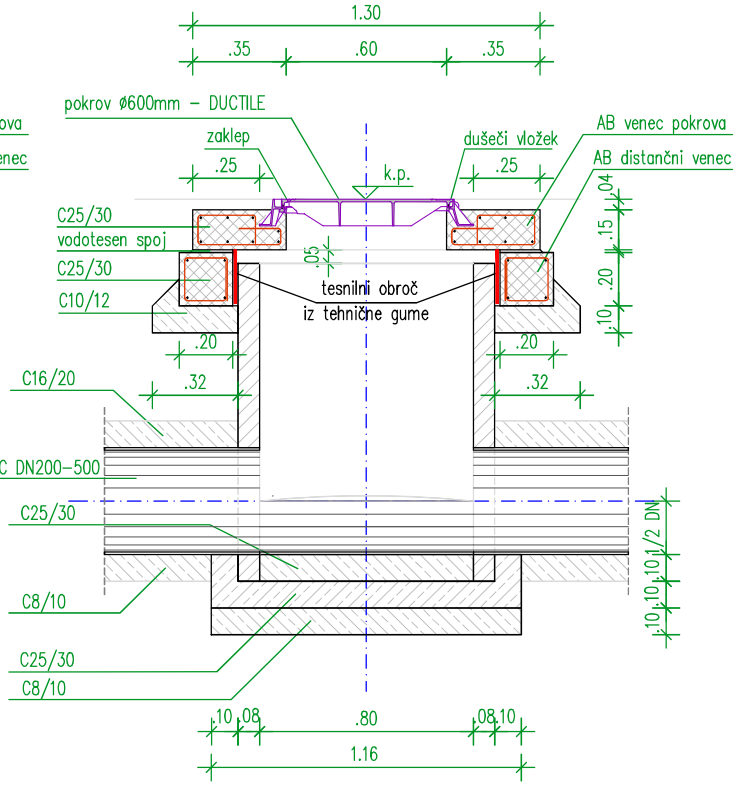

AB VENEC POKROVA – TLORIS:

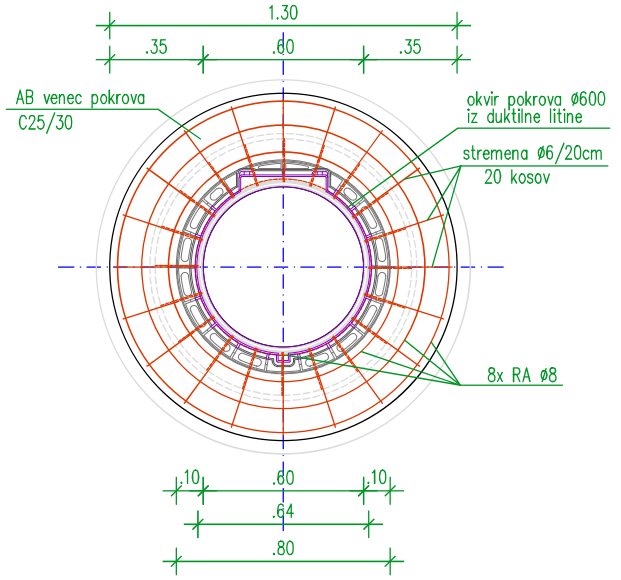

TLORIS JAŠKA:

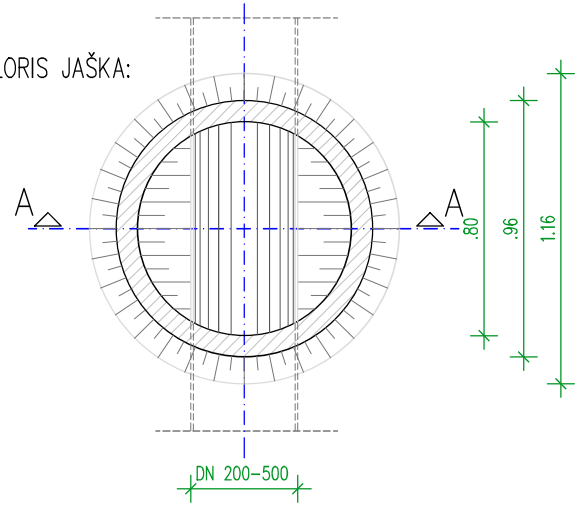

TLORIS JAŠKA:

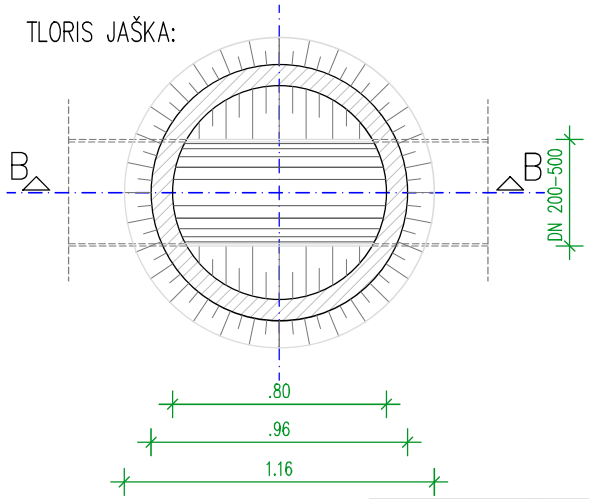

AB DISTANČNI VENEC – TLORIS:

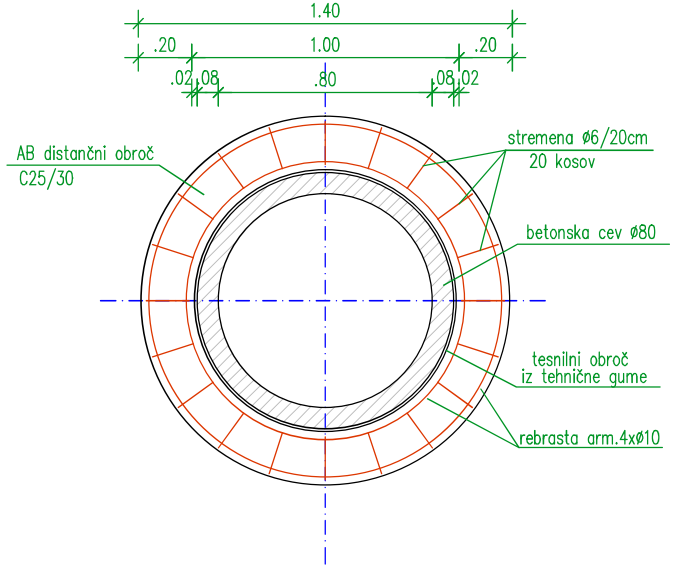

projektna skupina Prostor d.o.o. KOPER	Del načrta: DETAJL REVIZIJSKEGA JAŠKA IZ BETONSKE CEVI ø 80 cm ZA METEORNO KANALIZACIJO M 1:20	Št. projekta: NG/012–2022	List: G.5.3.3.1

DETAJL REVIZIJSKEGA JAŠKA ø100 cm
M 1:20

PREREZ A–A:

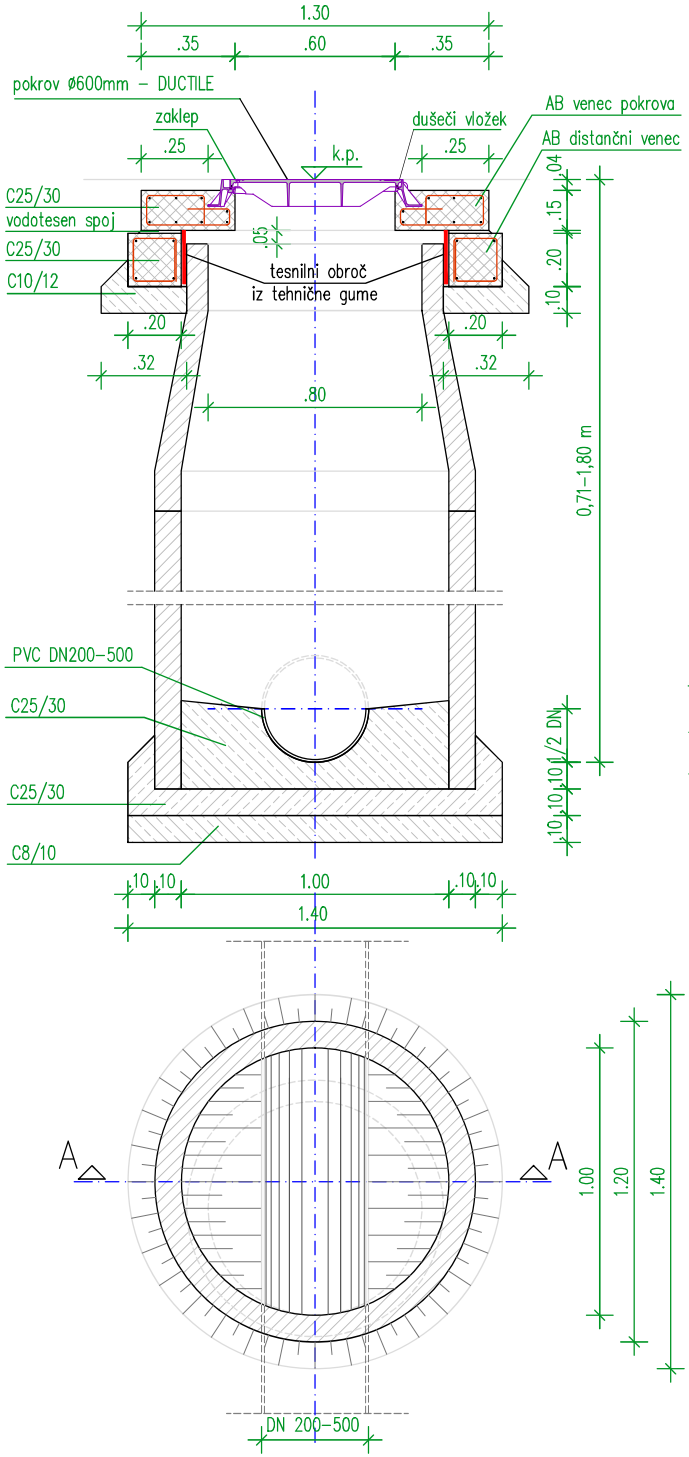

PREREZ B–B:

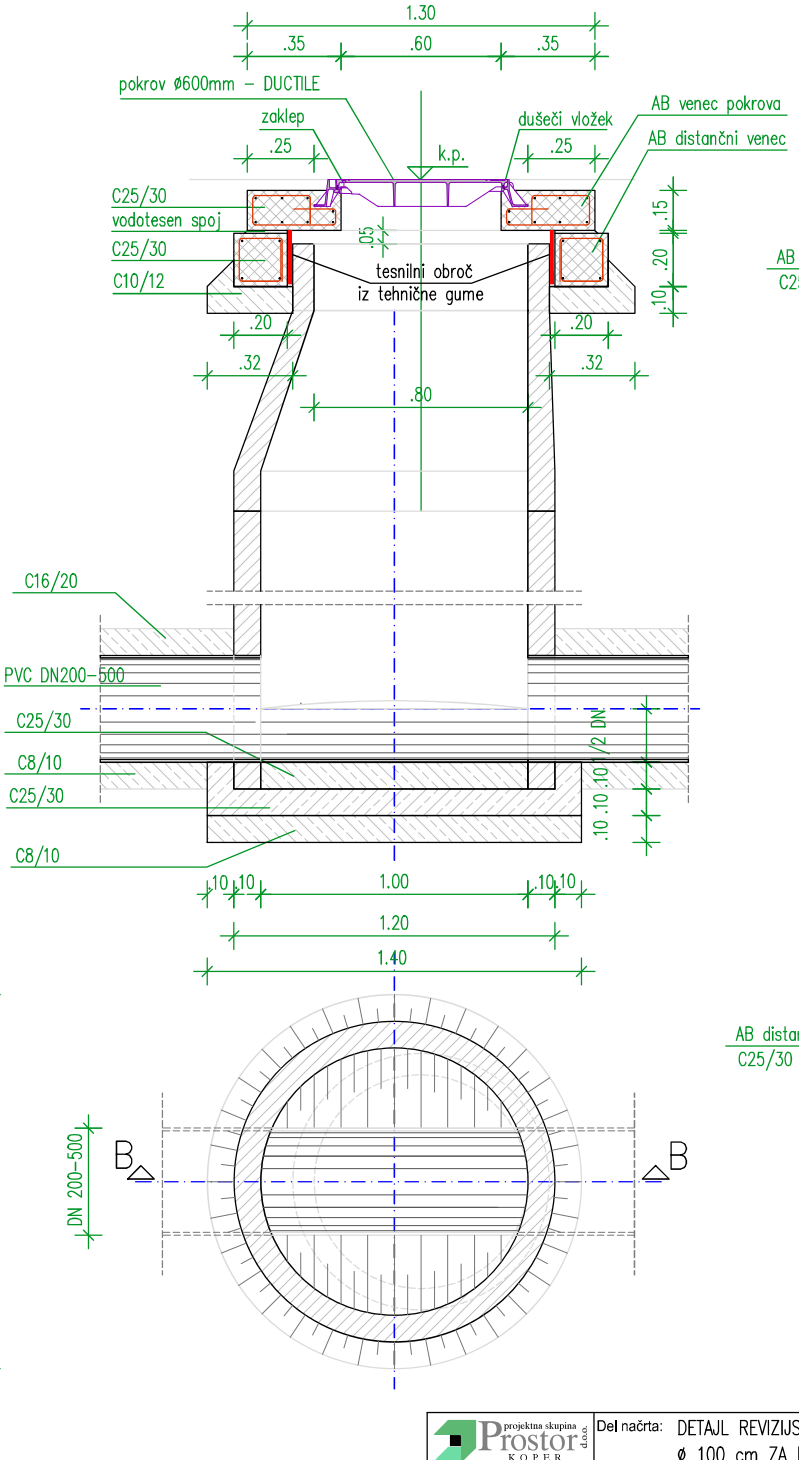

AB VENEC POKROVA – TLORIS:

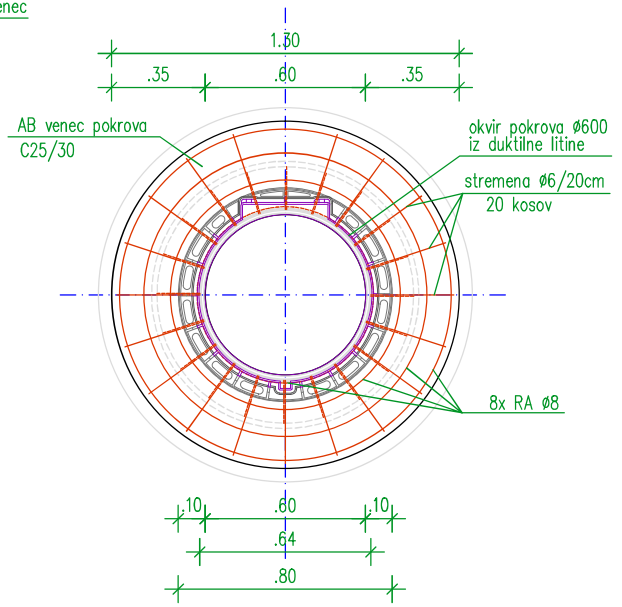

AB DISTANČNI VENEC – TLORIS:

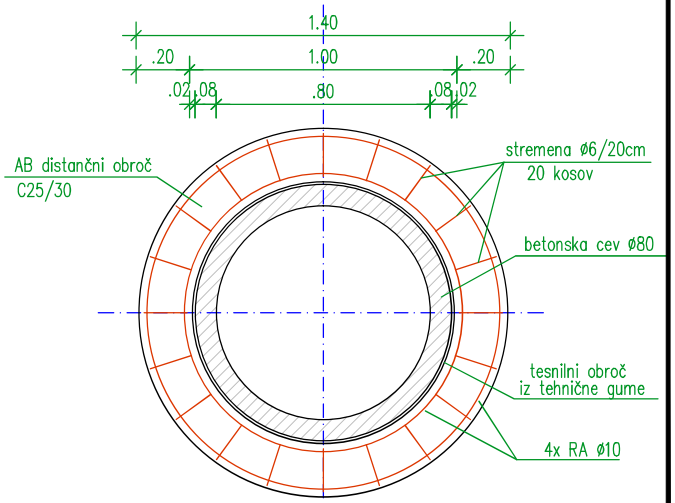

projektna skupina Prostor d.o.o. KOPER	Del načrta: DETAJL REVIZIJSKEGA JAŠKA IZ BETONSKE CEVI ø 100 cm ZA METEORNO KANALIZACIJO M 1:20	Št. projekta: NG/012–2022	List: G.5.3.3.2

DETAJL REVIZIJSKEGA JAŠKA ø120 cm

M 1:20

PREREZ A–A:

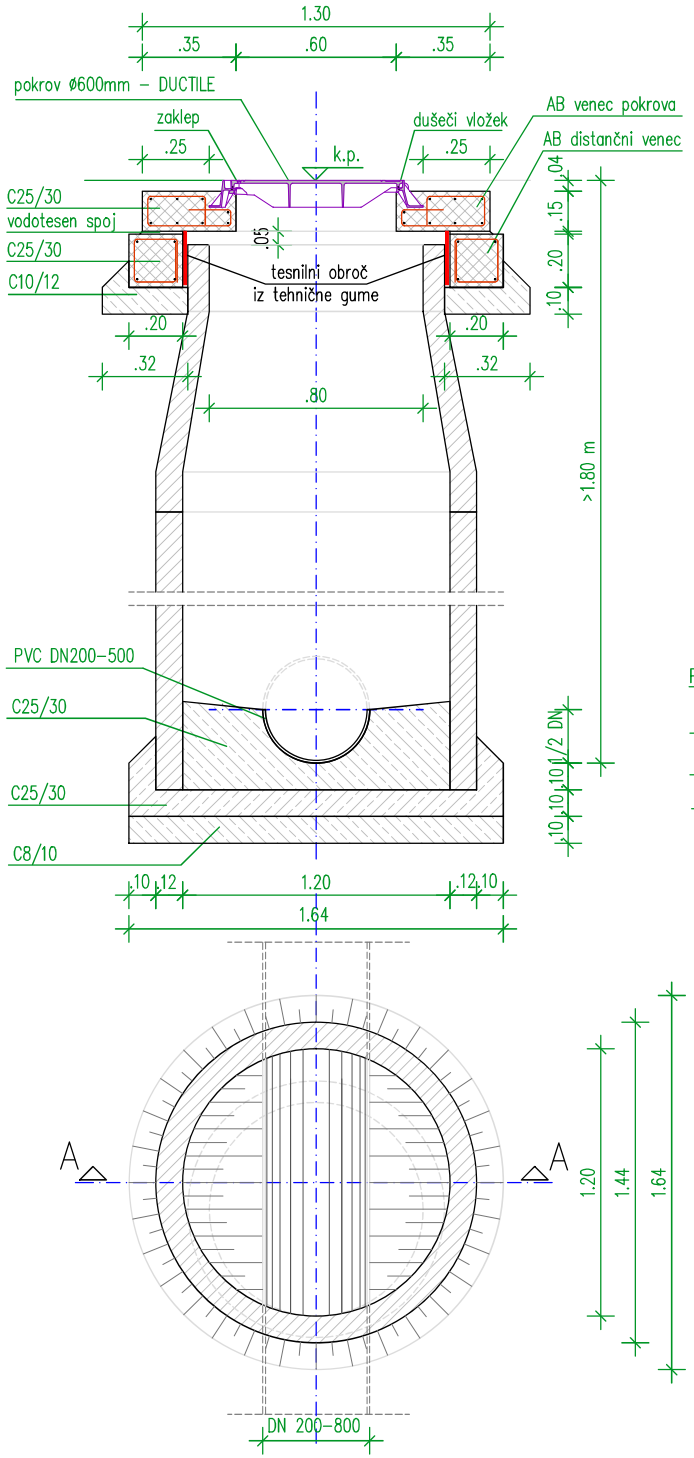

PREREZ B–B:

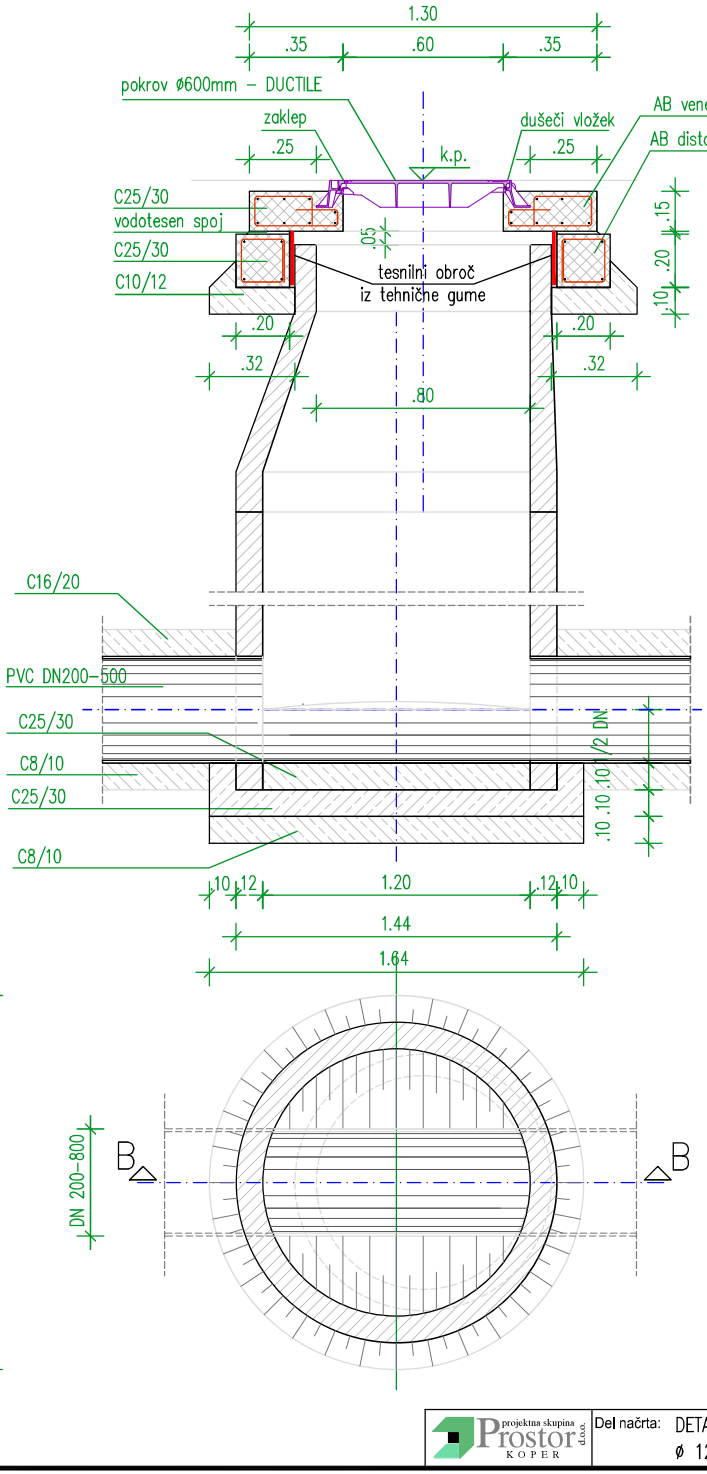

AB VENEC POKROVA – TLORIS:

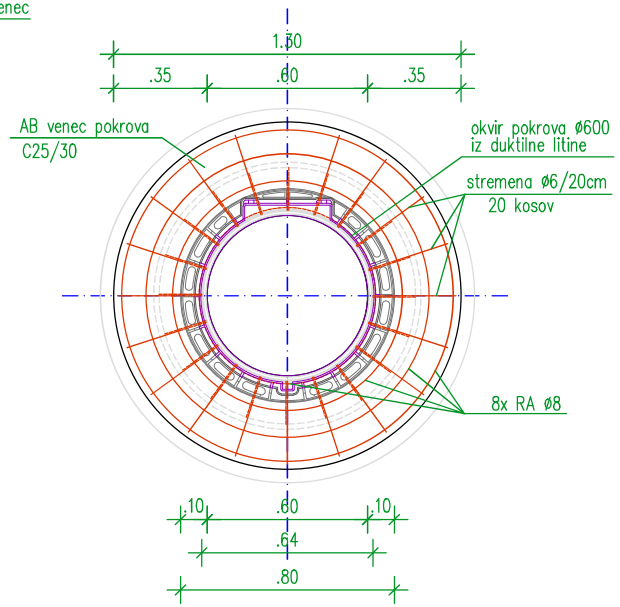

AB DISTANČNI VENEC – TLORIS:

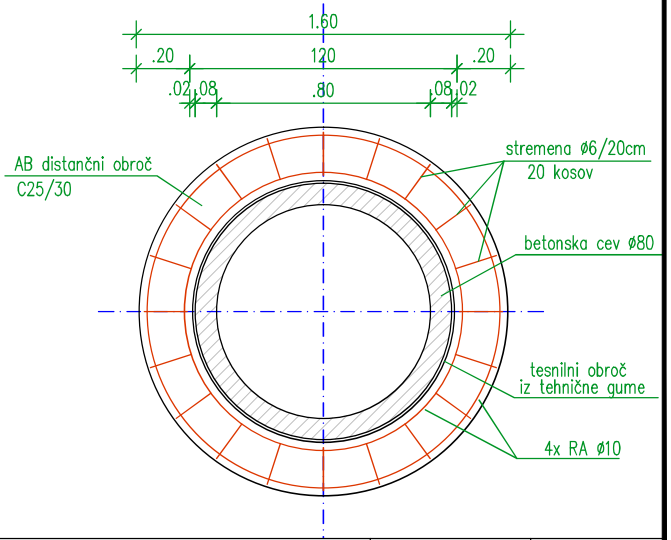

projektna skupina Prostor d.o.o. KOPER	Del načrta: DETAJL REVIZIJSKEGA JAŠKA IZ BETONSKE CEVI ø 120 cm ZA METEORNO KANALIZACIJO M 1:20	Št. projekta: NG/012–2022	List: G.5.3.3.3

DETAJL KASKADNEGA REVIZIJSKEGA JAŠKA ø100 cm
M 1:20

PREREZ A–A:

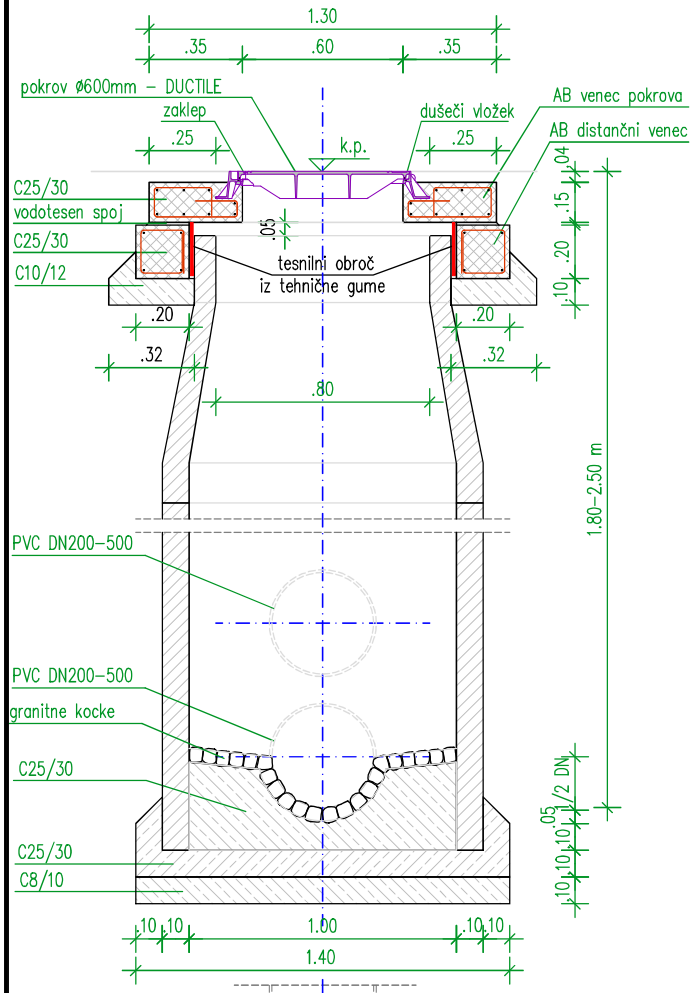

PREREZ B–B:

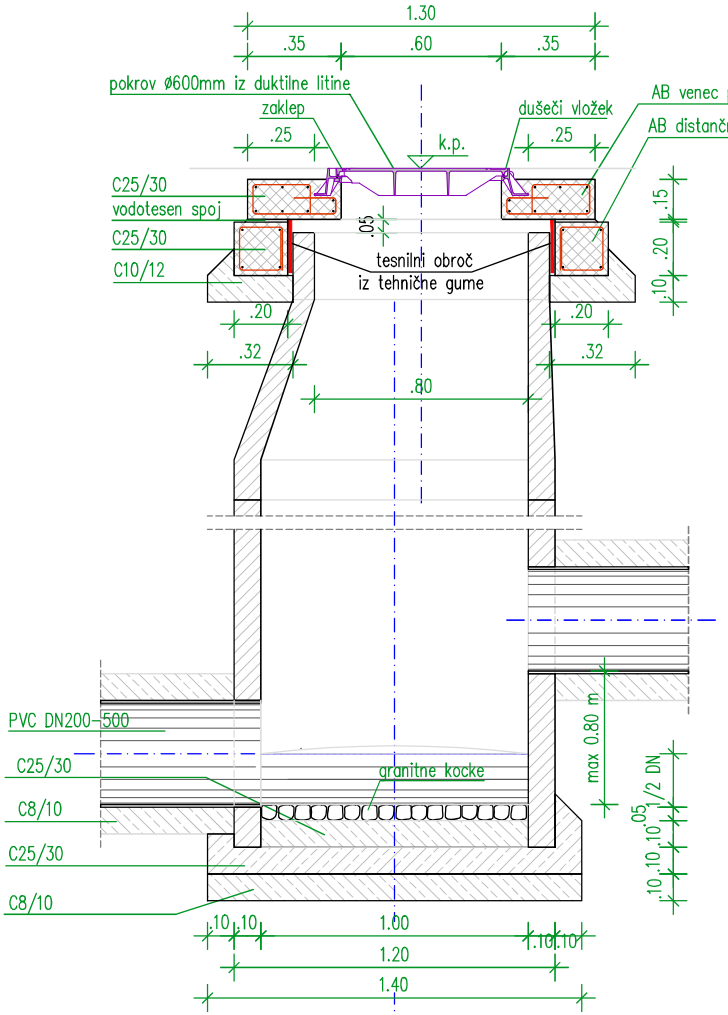

AB VENEC POKROVA – TLORIS:

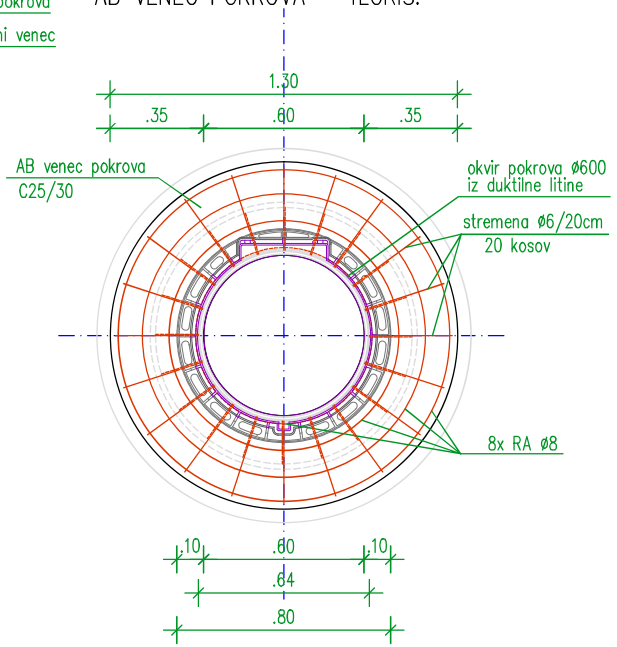

TLORIS JAŠKA:

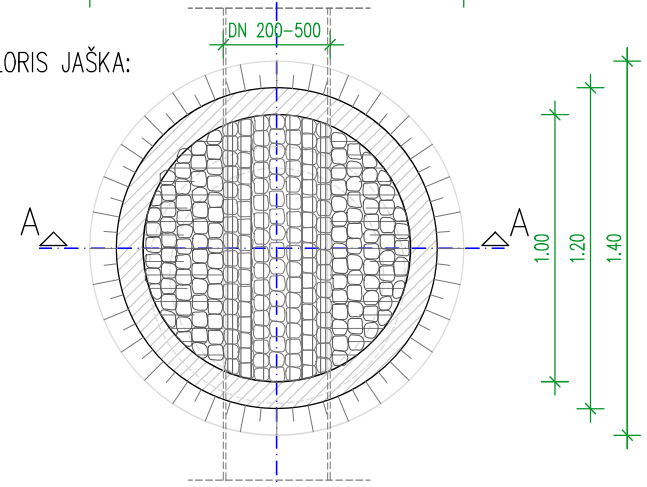

TLORIS JAŠKA:

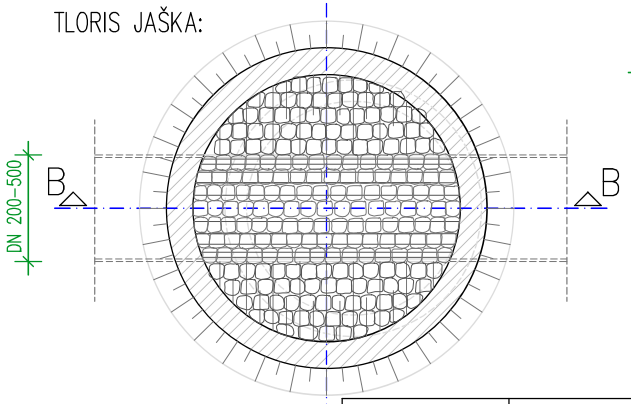

AB DISTANČNI VENEC – TLORIS:

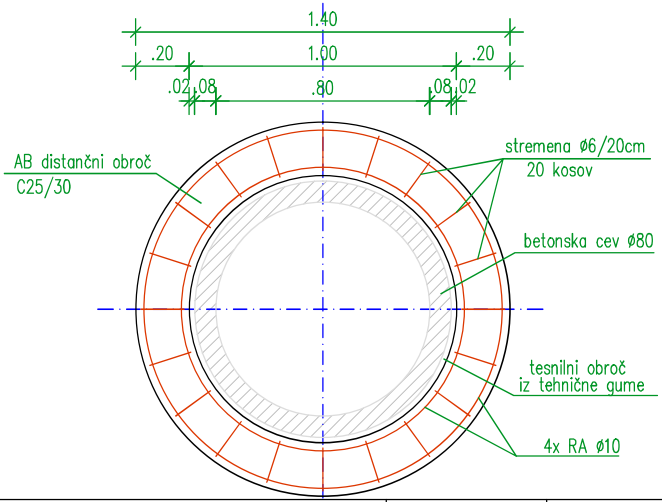

projektna skupina Prostor d.o.o. KOPER	Del načrta: DETAJL KASKADNEGA REVIZIJSKEGA JAŠKA IZ BC ø 100 cm ZA METEORNO KANALIZACIJO M 1:20	Št. projekta: NG/012–2022	List: G.5.3.3.4

DETAJL KASKADNEGA REVIZIJSKEGA JAŠKA ø120 cm
M 1:20

PREREZ A–A:

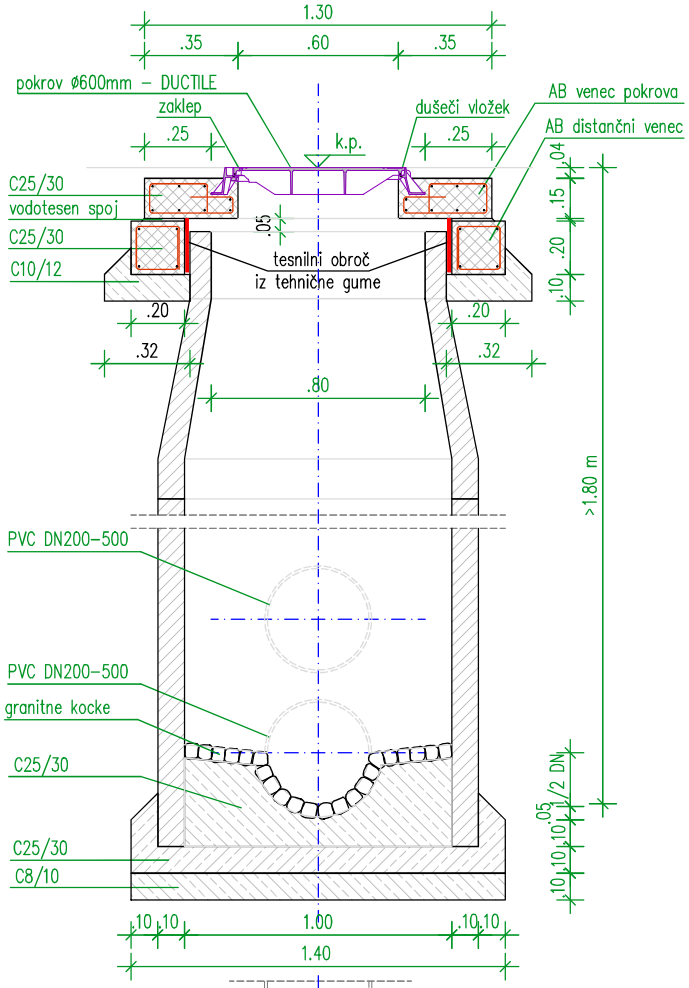

PREREZ B–B:

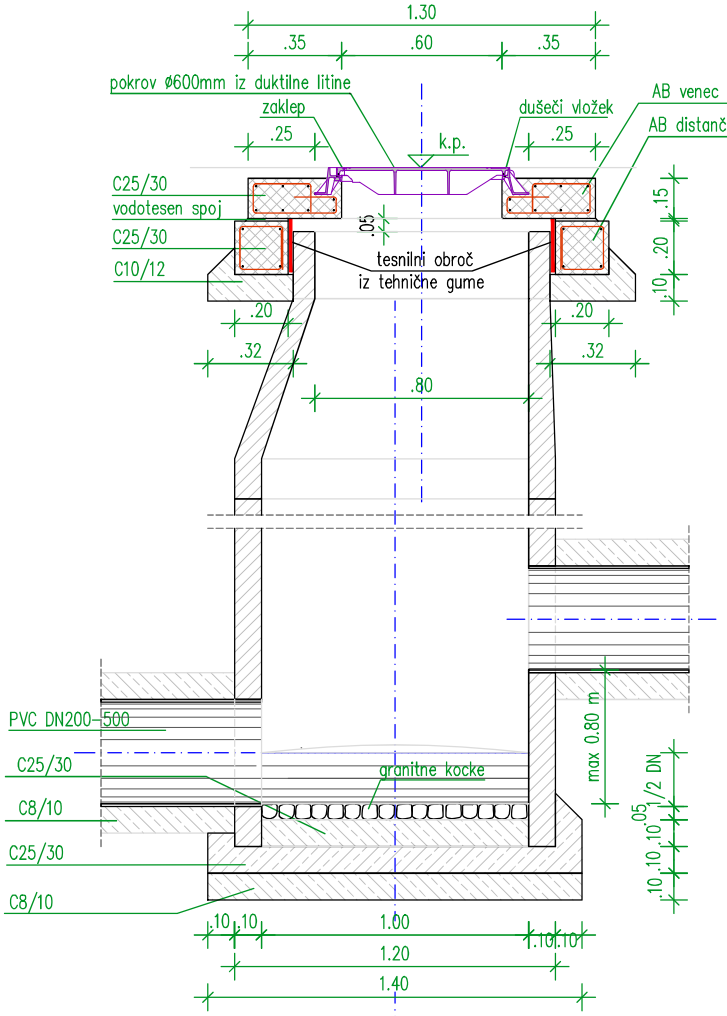

AB VENEC POKROVA – TLORIS:

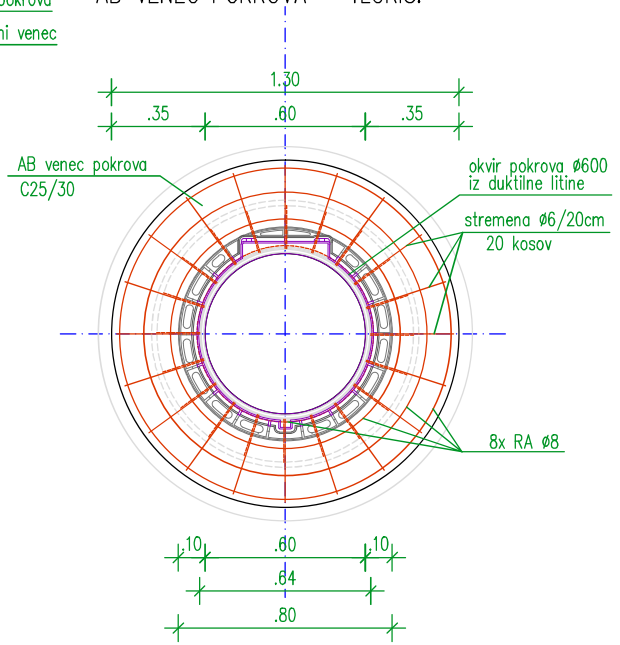

TLORIS JAŠKA:

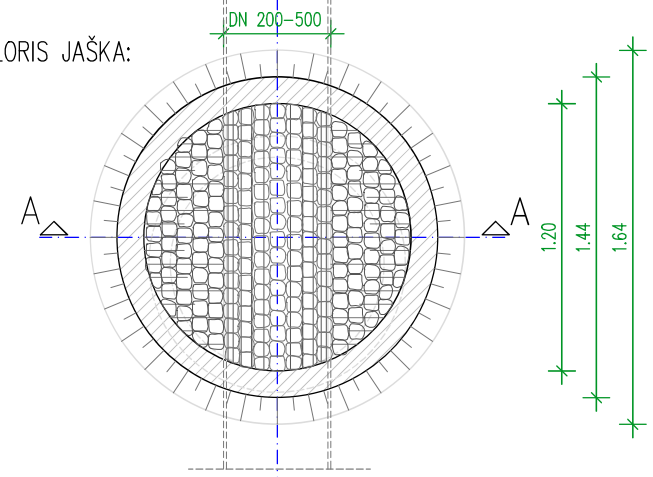

TLORIS JAŠKA:

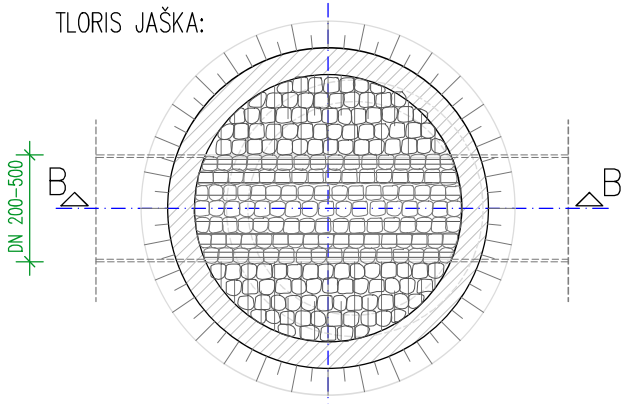

AB DISTANČNI VENEC – TLORIS:

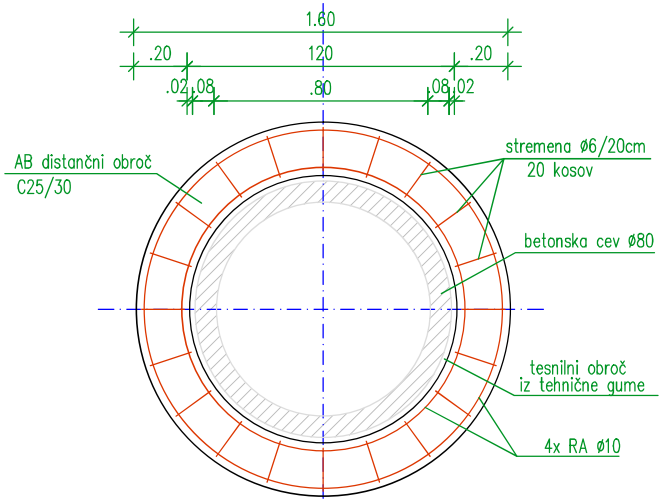

projektna skupina Prostor d.o.o. KOPER	Del načrta: DETAJL KASKADNEGA REVIZIJSKEGA JAŠKA IZ BC ø 120 cm ZA METEORNO KANALIZACIJO M 1:20	Št. projekta: NG/012–2022	List: G.5.3.3.5

LEGENDA:

1. Obrabni sloj asfalta – cesta
2. Nosilni sloj asfalta – cesta
3. Tamponsko nasutje – cesta
4. LŽ Rešetka
5. Tamponsko nasutje – hodnik
6. Peščena podlaga – hodnik
7. Tlak – hodnik
8. Prefabricirani požiralnik
9. Peščeno nasutje
10. PVC SN8 cev

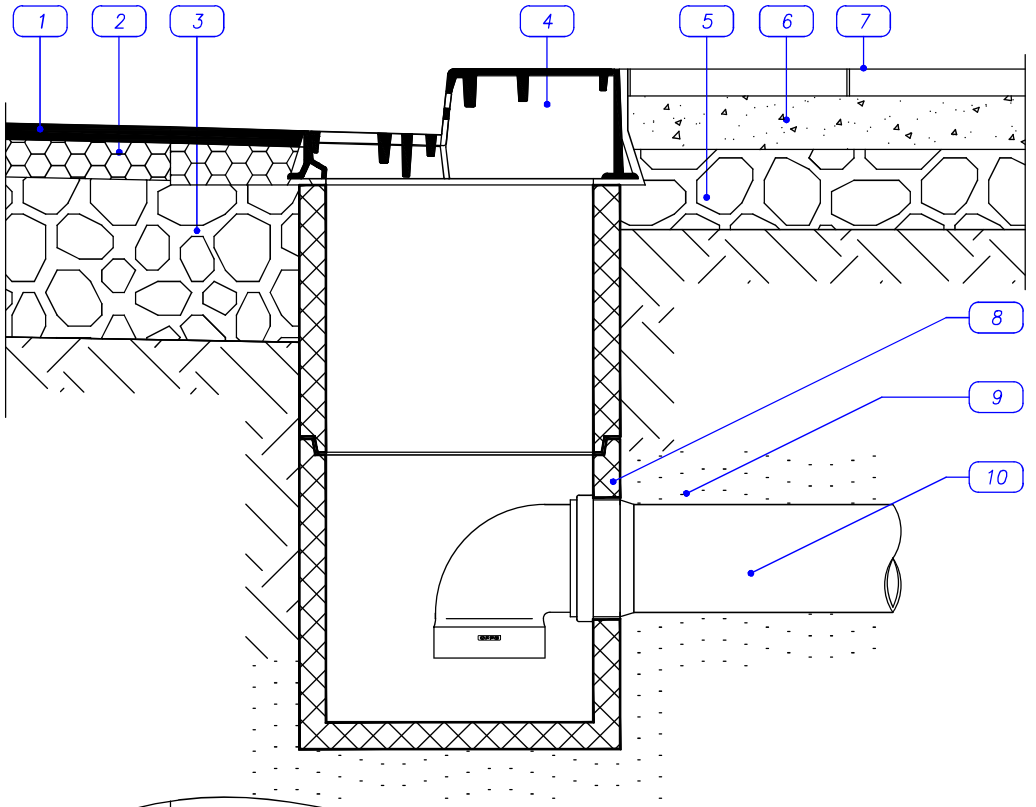

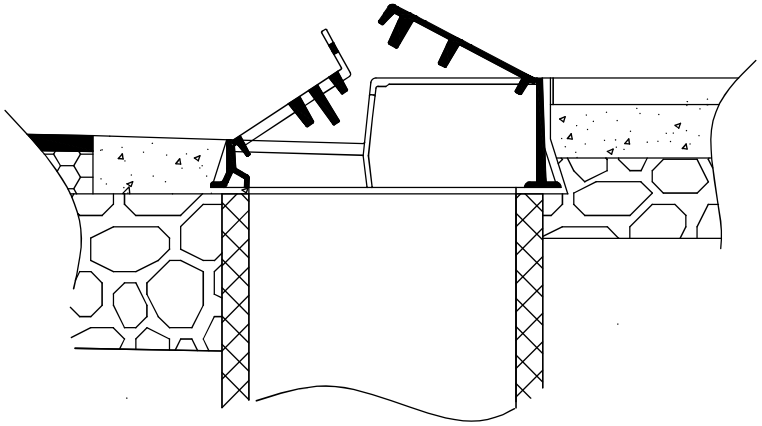

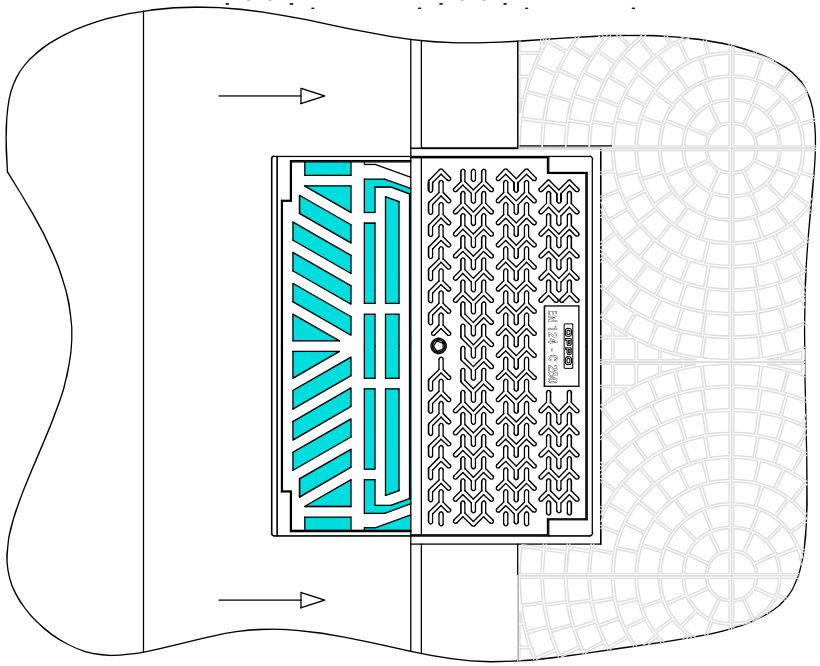

S:\Projekti\Nizke gradnje\NG_012_2022_Kolesarska Skocijan_ Arjol\02_Grafični_del\05_Detajli\Detajl poz z robnisko resetko.dwg

projektna skupina Prostor d.o.o. KOPER	Del načrta: DETAJL POŽIRALNIKA DN fi 500 Z VTOKOM V LŽ ROBNO REŠETKO	M 1:10	Št. projekta: NG/012–2022	List: G.5.3.4

S:\Projekti\Nizke gradnje\NG_012_2022_Kolesarska Skocijan_ Arjol\02_Grafični_del\05_Detajli\Detajli kanalete_VT in IZT glave_zadrževalni bazen.d

DETAJL BETONSKE KANALETE ZA ZIDOM

M 1:25

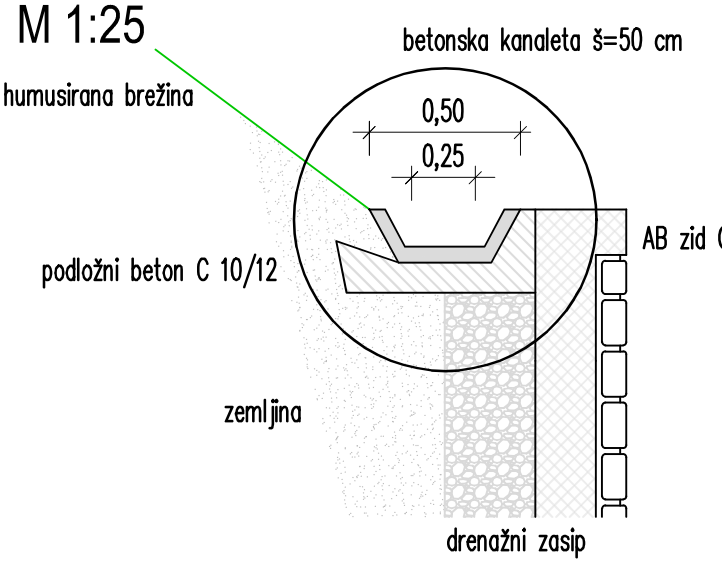

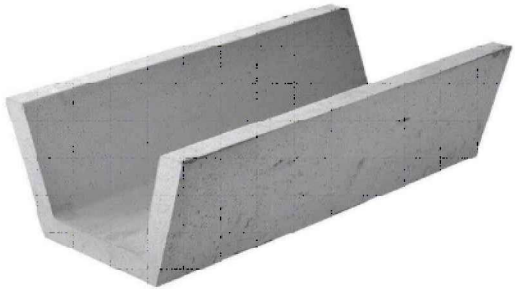

DETAJL POŽIRALNIKA Z LŽ REŠETKO V KANALETI ZA ZIDOM

M 1:25

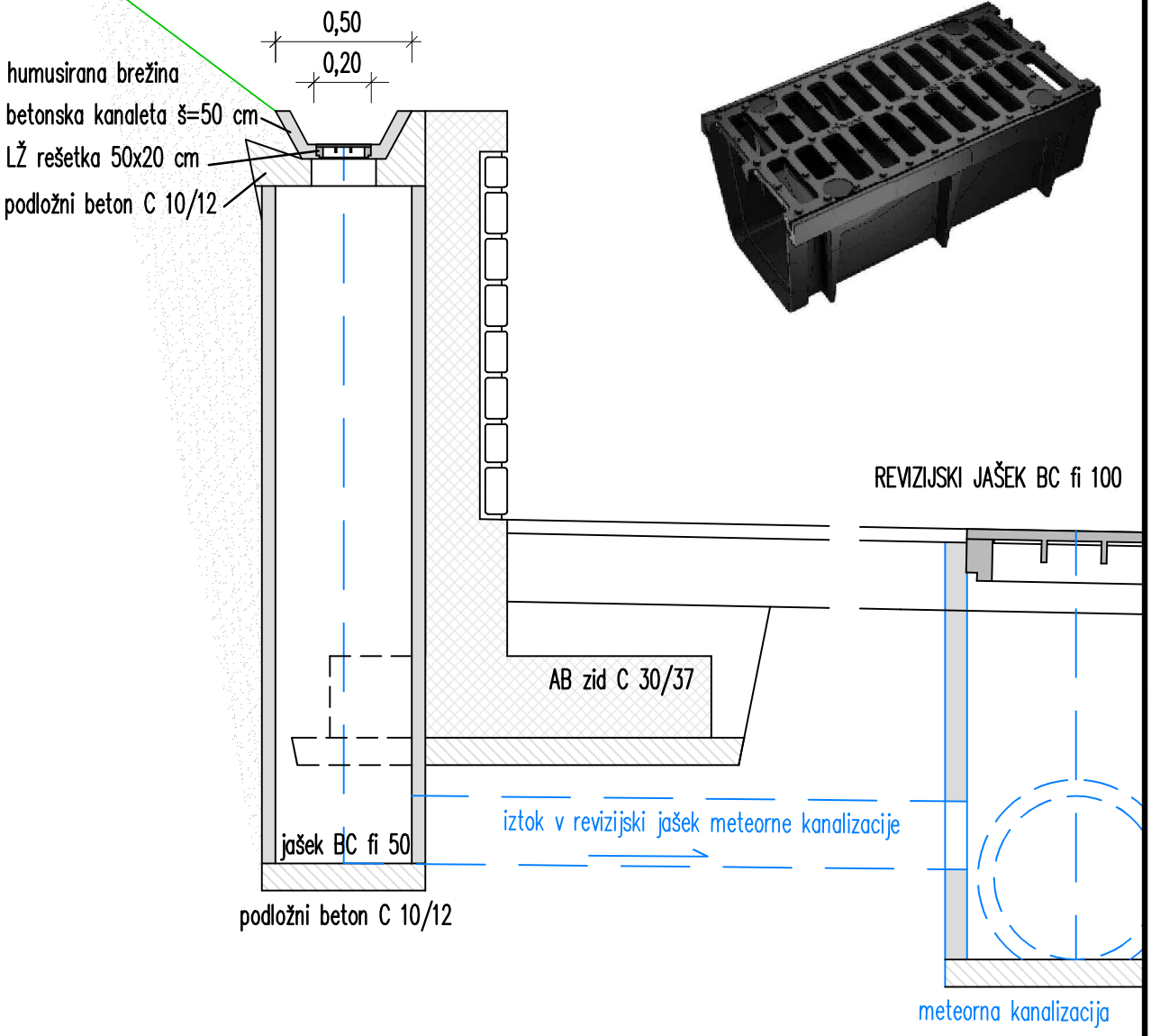

projektna skupina Prostor KOPER d.o.o.	vrsta risbe: DETAJL BETONSKE KANALETE ZA ZIDOM in DETAJL POŽIRALNIKA Z LŽ REŠETKO V KANALETI	št. projekta: NG/012–2022	list G.5.3.5

DETAJL IZTOČNE GLAVE fi 300 V KANALETO

M 1:25

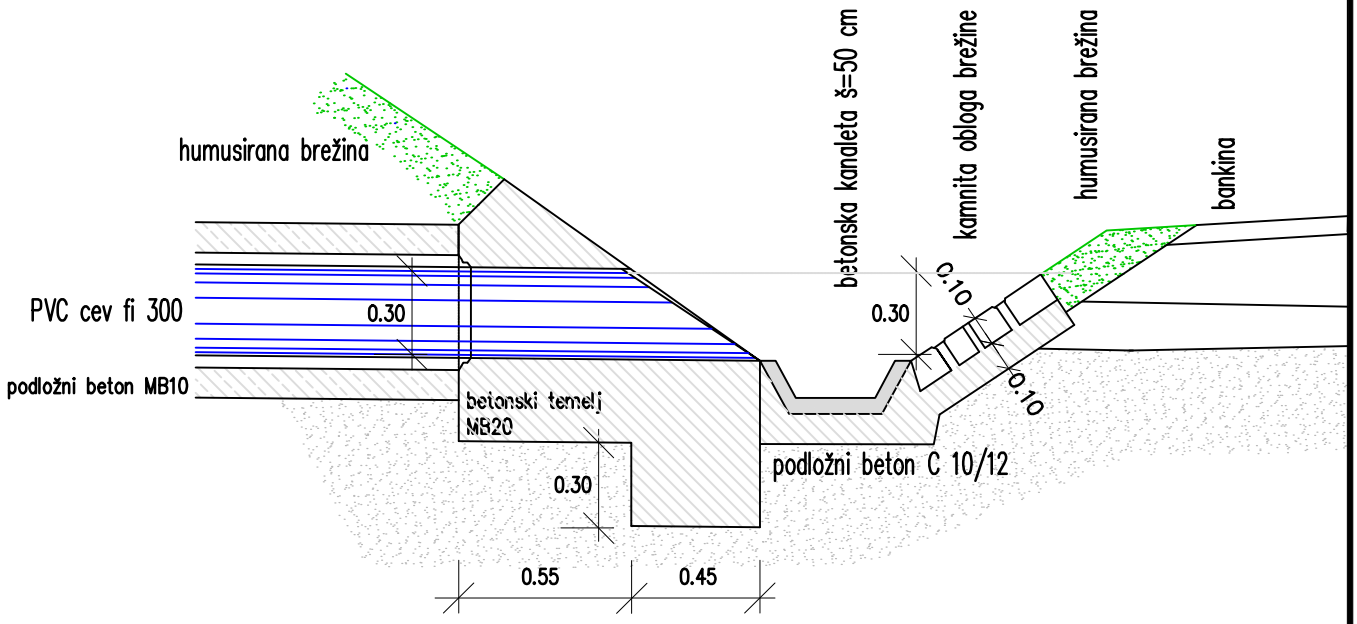

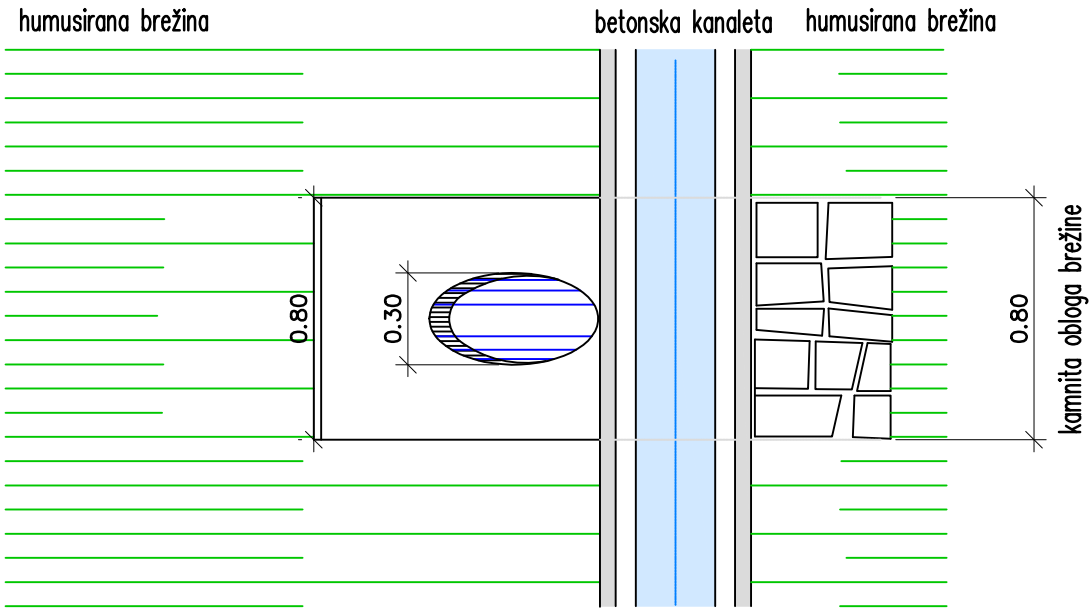

S:\Projekti\Nizke gradnje\NG_012_2022_Kolesarska Skocijan_ Arjol\02_Grafični_del\05_Detajli\Detajli kanalete_VT in IZT glave_zadrževalni bazen.d

projektna skupina Prostor KOPER d.o.o.	vrsta risbe: DETAJL IZTOČNE GLAVE fi 300 V KANALETO M 1:25	št. projekta: NG/012-2022	list G.5.3.6

DETAJL VTOČNE GLAVE BC fi 50

M 1:25

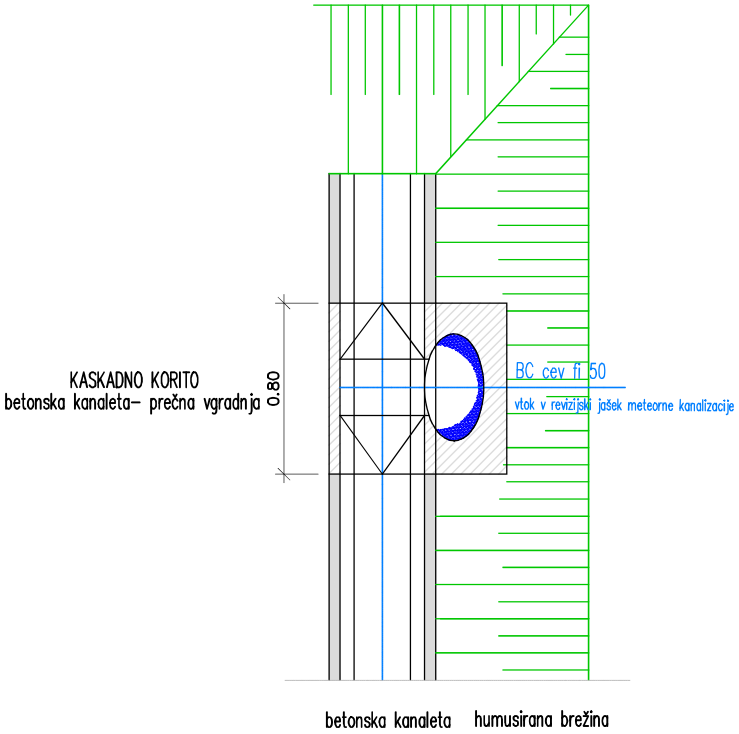

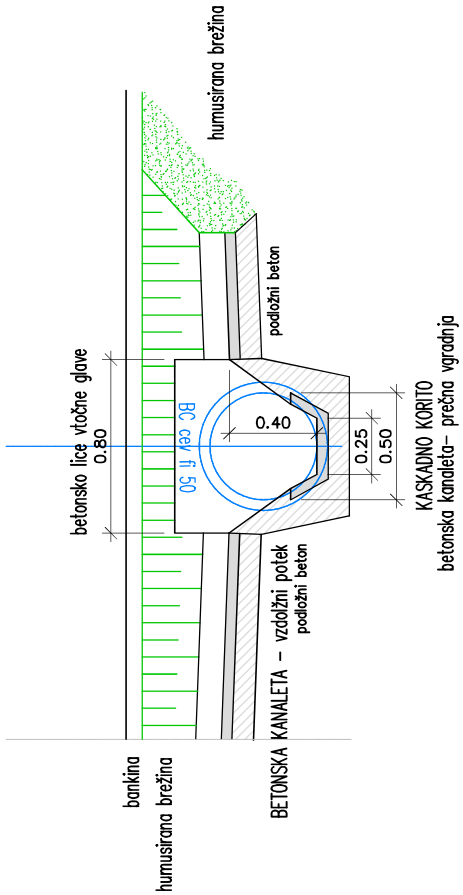

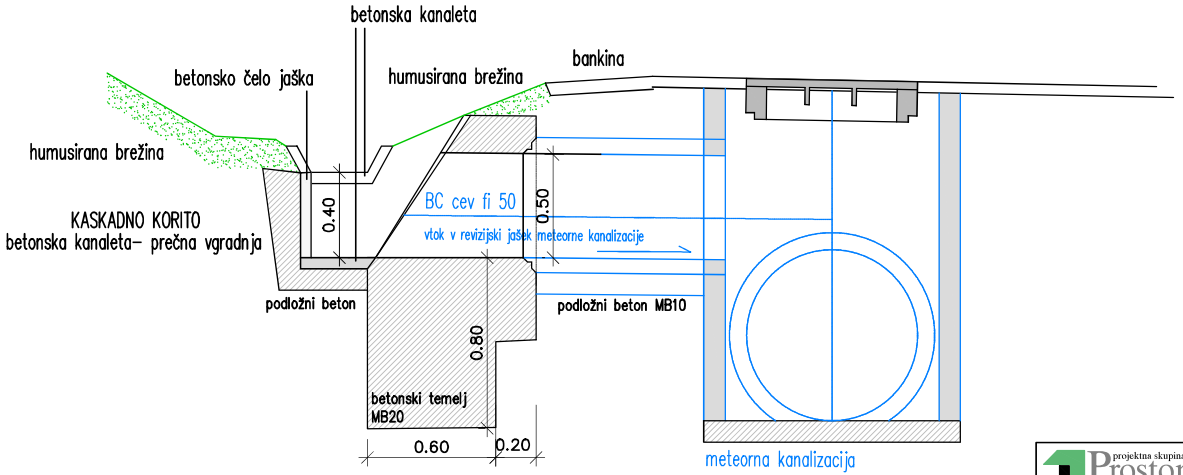

projektna skupina Prostor d.o.o. KOPER	vrsta risbe: DETAJL VTOČNE GLAVE BC fi 50 M 1:25	št. projekta: NG/012–2022	list G.5.3.7

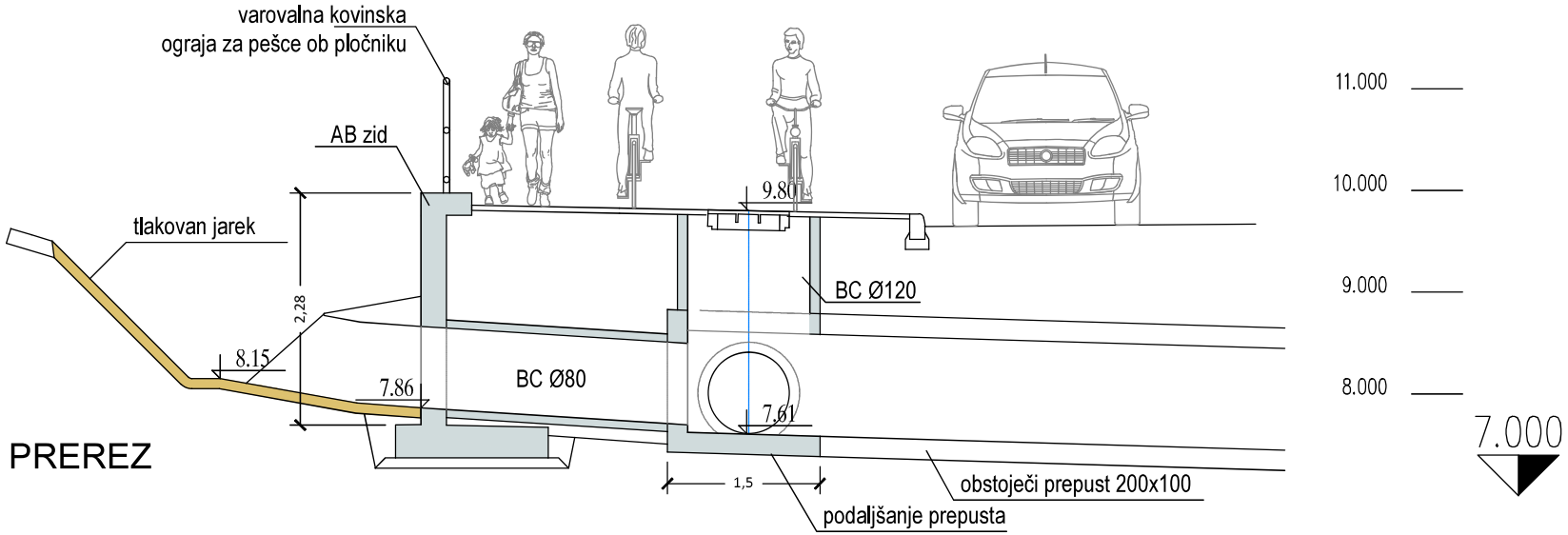

PREREZ

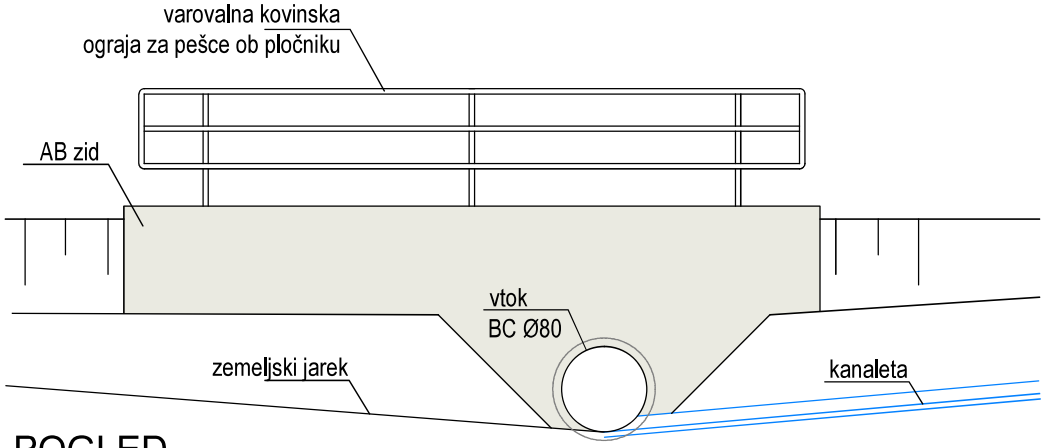

POGLED

S:\Projekti\Nizke gradnje\NG_012_2022_Kolesarska Skocijan_ Arjol\02_Grafični_del\05_Detajli\Detajl ureditve ob kapelici.dwg

projektna skupina Prostor d.o.o. KOPER

PS Prostor d.o.o.
Urbanizem, projektiranje nizkih gradenj in krajinsko načrtovanje, Pristaniška ul. 12, 6000 Koper

Investitor:	Mestna občina Koper Verdijeva ulica 10
Objekt:	Ureditev kolesarske steze ob regionalni cesti R3-741 odsek 375 Bertoki-Koper Odsek od Arjola do Škocjana v dolžini 1,60 km (od km 0+730 do km 2+380)
Odgovorni vodja projekta:	Arno Rupnik u.d.i.g.
Ident.št.:	IZS G-0124
Odgovorni projektant:	Arno Rupnik u.d.i.g.
Ident.št.:	IZS G-0124
Vrsta načrta:	2 – Načrt s področja gradbeništva
Del načrta:	Detajl vtoka jarka v km 1,6 + 38,00

Vrsta proj. dokumentacije:	Št. projekta:	Št. načrta:	Datum:	Merilo:	List:
PZI	NG/012-2022	NG/012-2022	Marec 2023	1:50	G.5.3.8

Št. odseka:	Arhivska št.:	Vrsta dokumentacije:	Šifra priloge:
3751	____.__	001.2102	G.105.3.8

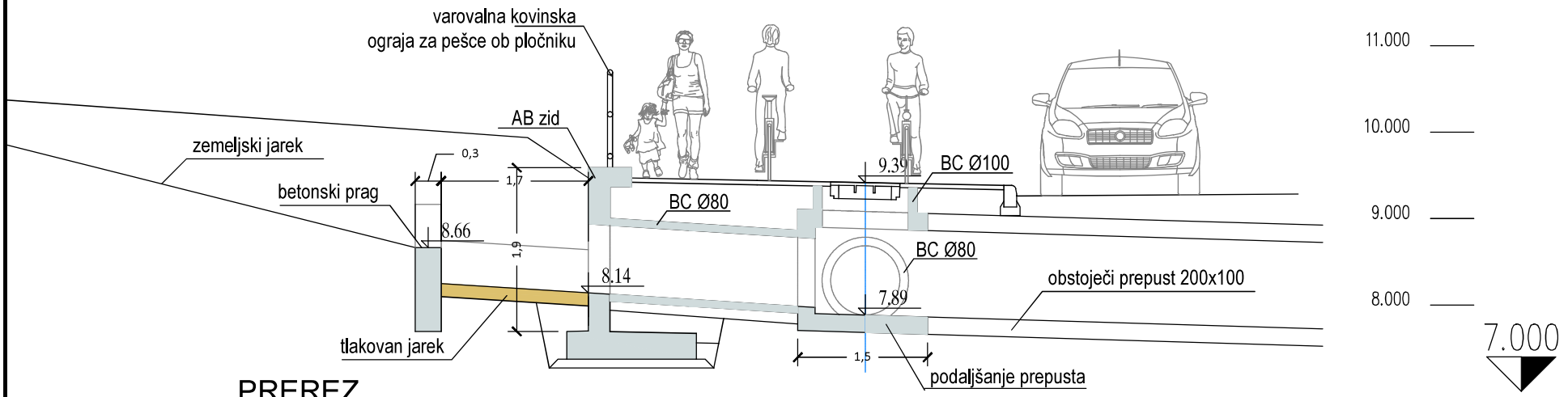

PREREZ

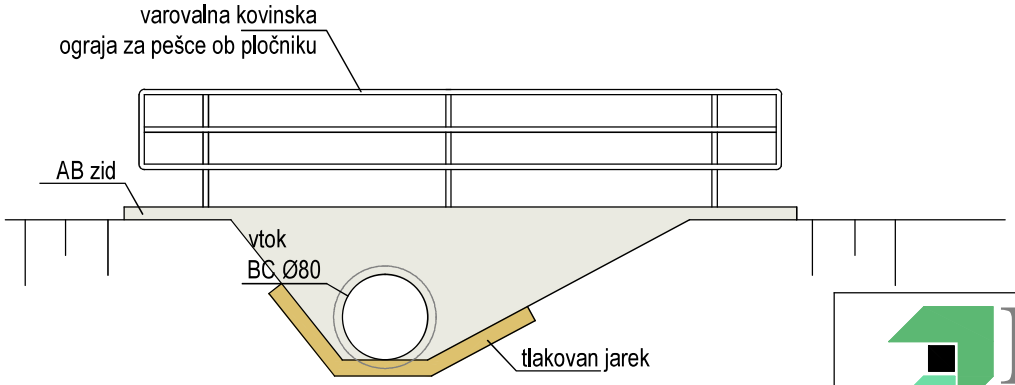

POGLED

S:\Projekti\Nizke gradnje\NG_012_2022_Kolesarska Skocjan_ Arjol\02_Grafični_del\05_Detajli\Detajl ureditve ob kapelici.dwg

projektna skupina Prostor d.o.o. KOPER

PS Prostor d.o.o.
Urbanizem, projektiranje nizkih gradenj in krajinsko načrtovanje, Pristaniška ul. 12, 6000 Koper

Investitor:	Mestna občina Koper Verdijeva ulica 10
Objekt:	Ureditev kolesarske steze ob regionalni cesti R3-741 odsek 375 Bertoki-Koper Odsek od Arjola do Škocjana v dolžini 1,60 km (od km 0+730 do km 2+380)
Odgovorni vodja projekta:	Arno Rupnik u.d.i.g.
Ident.št.:	IZS G-0124
Odgovorni projektant:	Arno Rupnik u.d.i.g.
Ident.št.:	IZS G-0124
Vrsta načrta:	2 – Načrt s področja gradbeništva
Del načrta:	Detajl vtoka jarka v km 1,8 + 55,00

Vrsta proj. dokumentacije:	Št. projekta:	Št. načrta:	Datum:	Merilo:	List:
PZI	NG/012-2022	NG/012-2022	Marec 2023	1:50	G.5.3.9

Št. odseka:	Arhivska št.:	Vrsta dokumentacije:	Šifra priloge:
3751	____.__	001.2102	G.105.3.9

S:\Projekti\Nizke gradnje\NG_012_2022_Kolesarska Skocjan_ Arjol\02_Grafični_del\05_Detajli\Detajli kanalete_VT in IZT glave_zadrževalni bazen.d

DETAJL UMIRJEVALNEGA BAZENA V PP 40

M 1:50

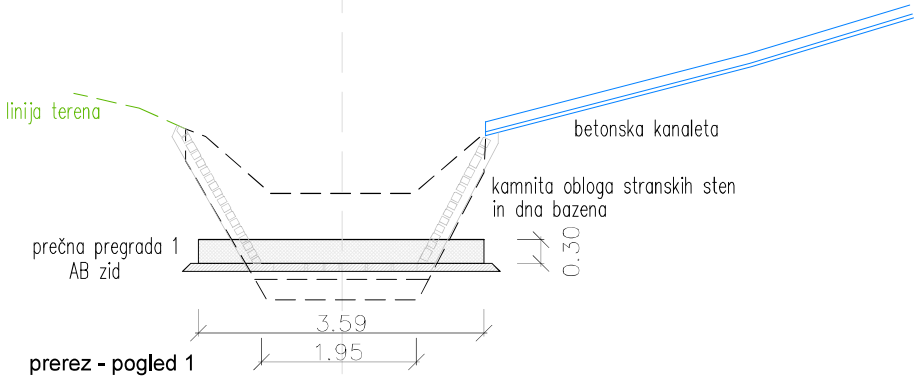

prerez - pogled 1

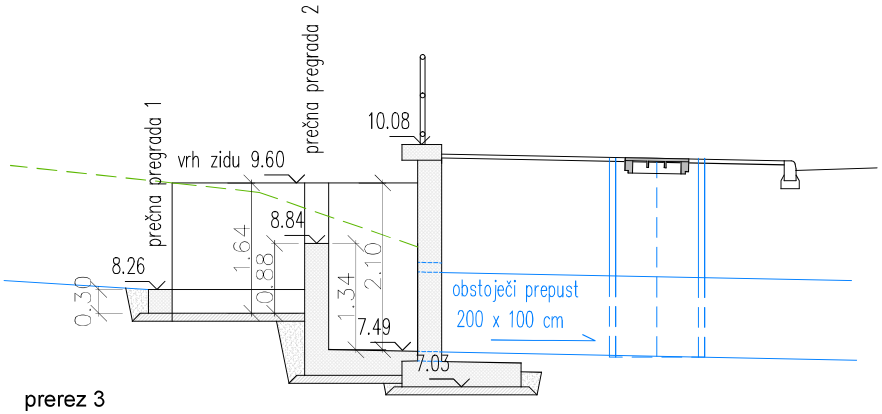

prerez 3

prerez - pogled 2

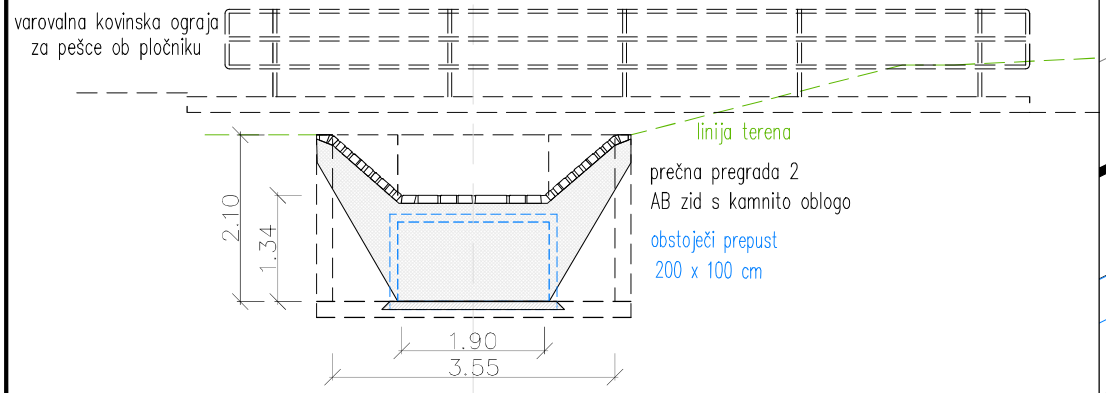

tloris situacije

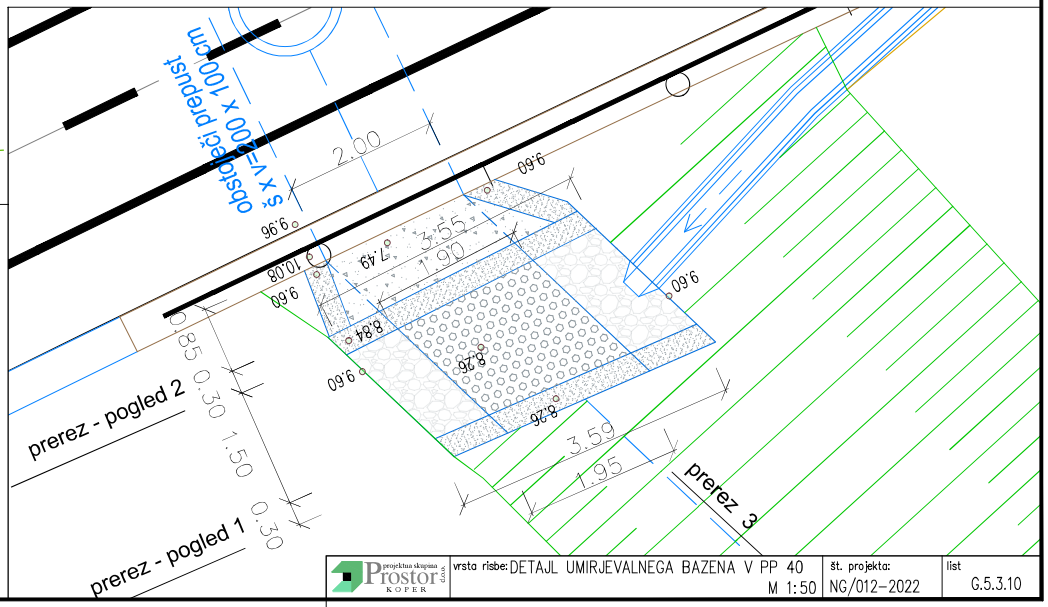

projektna skupina PROSTOR d.o.o. KOPER	vrsta risbe: DETAJL UMIRJEVALNEGA BAZENA V PP 40 M 1:50	št. projekta: NG/012-2022	list G.5.3.10